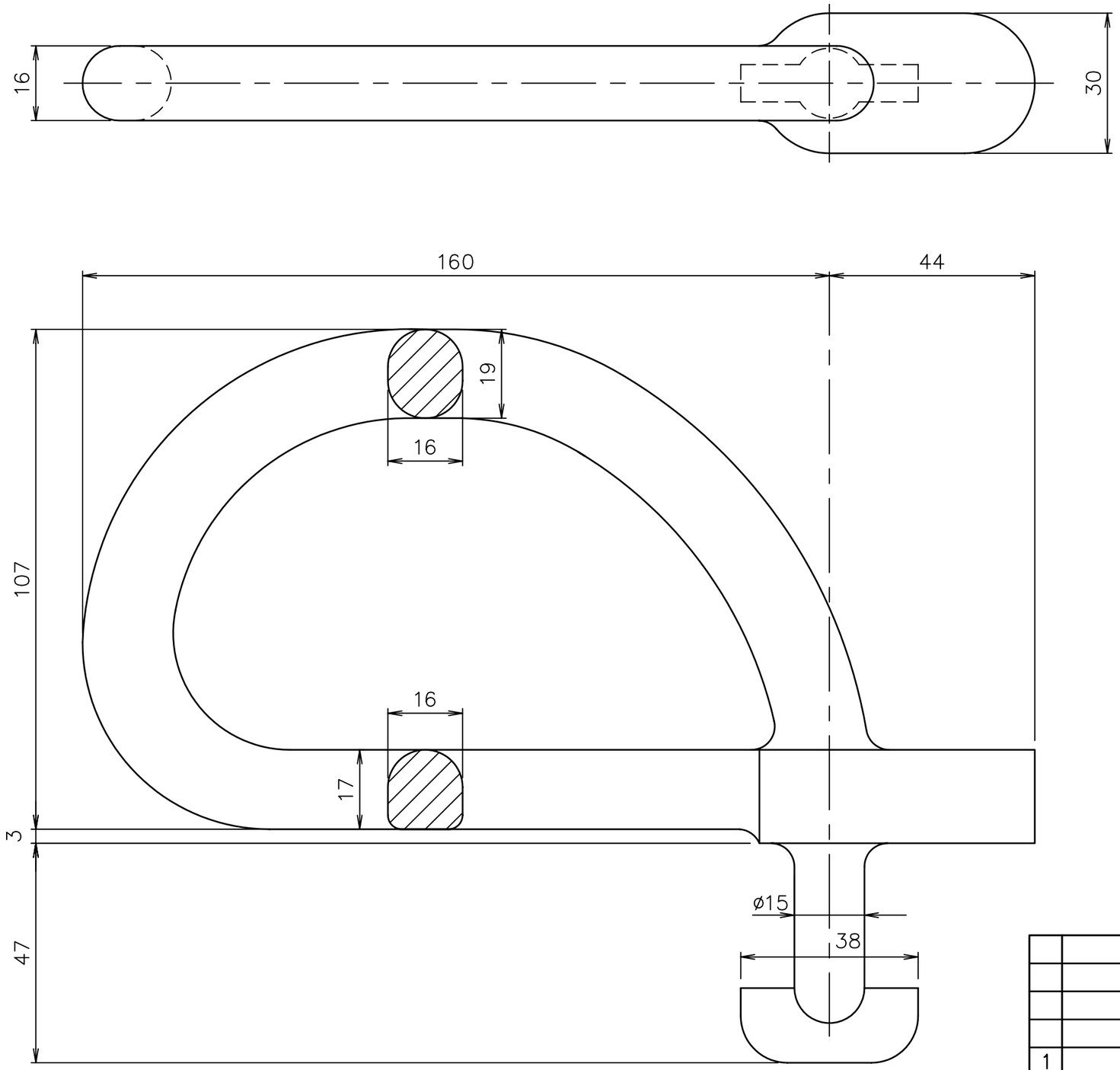

項番	名称	材質	個数	kg／個	記事
1	スライドハンドル	FCD500		0.91	樹脂系塗料塗装

記号	内容	日付	編集
親番			
図歴	再写	H17.9.20	鴨川

担当	製図	照査	承認	尺度	名称	DKC
	鴨川	鈴木	吉村	1／1		スライドハンドル　MF−6
平成 17 年 9 月20日						
第一機材株式会社				三角法	図番	M−E3−1058