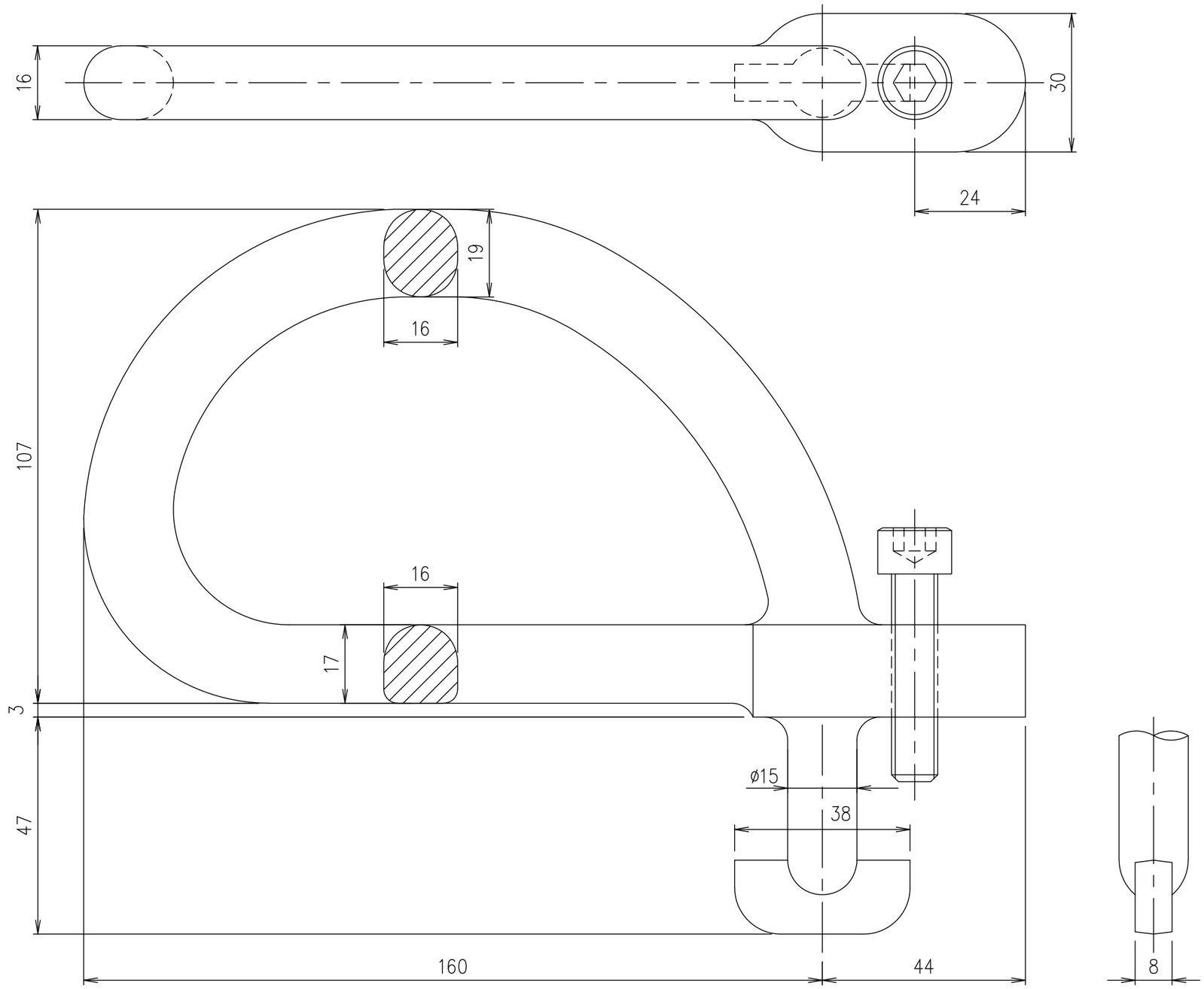

項番	名称	材質	個数	kg／個	記事
	ハンドル	FCD500		0.93	樹脂系塗料塗装

記号	内容	日付	編集
親番			
図歴			

担当	製図	照査	承認
	福田	齊藤	本木

年　月　日

第一機材株式会社

1／1 尺度

三角法

名称：DKC スライドカバー用ハンドル MF−9

図番：PM−E3−07447