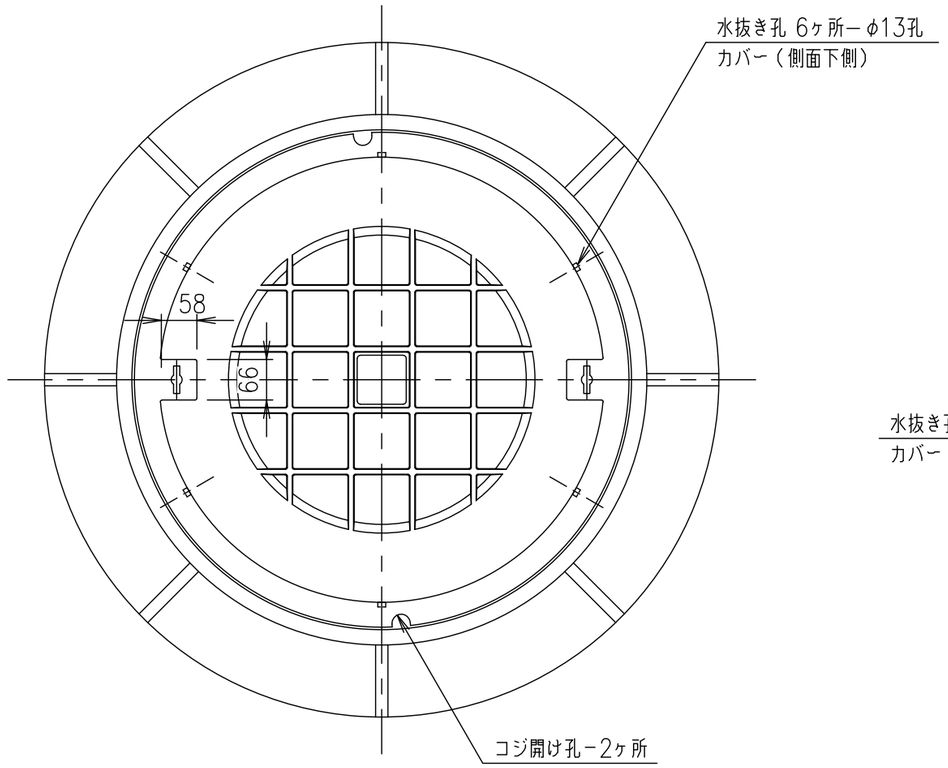

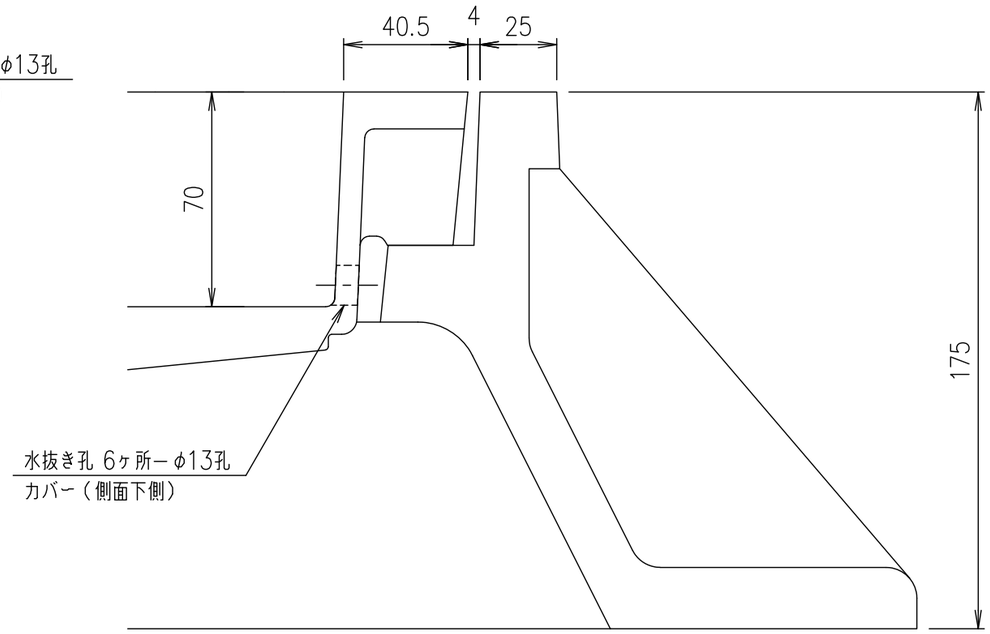

部分詳細図　S=1/2

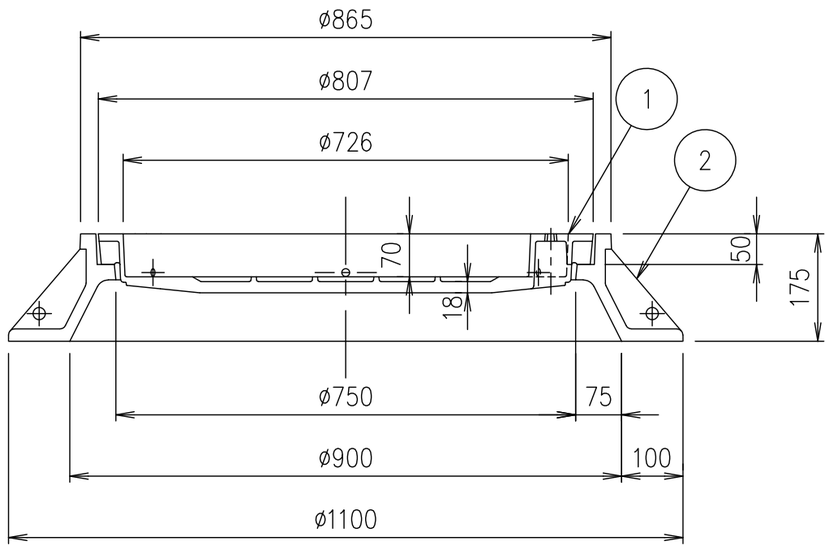

破壊荷重	質量
200kN以上	222.0kg

・蓋に水抜き孔があいています。
仕上材・下地材等がこの孔から流れないように不織布等（別途）の設置をお願いします。

項番	名称	材質	個数	kg／個	記事
2	受枠	FC200			樹脂系塗料塗装
1	カバー	FCD600			樹脂系塗料塗装・φ13水抜き孔付（側面下側）

記号	内容	日付	編集
親番			
図歴			

担当	製図	照査	承認
	秋山	齊藤	金子

平成　年　月　日

第一機材株式会社

1／10
尺度

三角法

名称：DKC
T－20荷重・T－25荷重（敷地内仕様）用
MIB－14D　750

図番：PM－E3－03920C