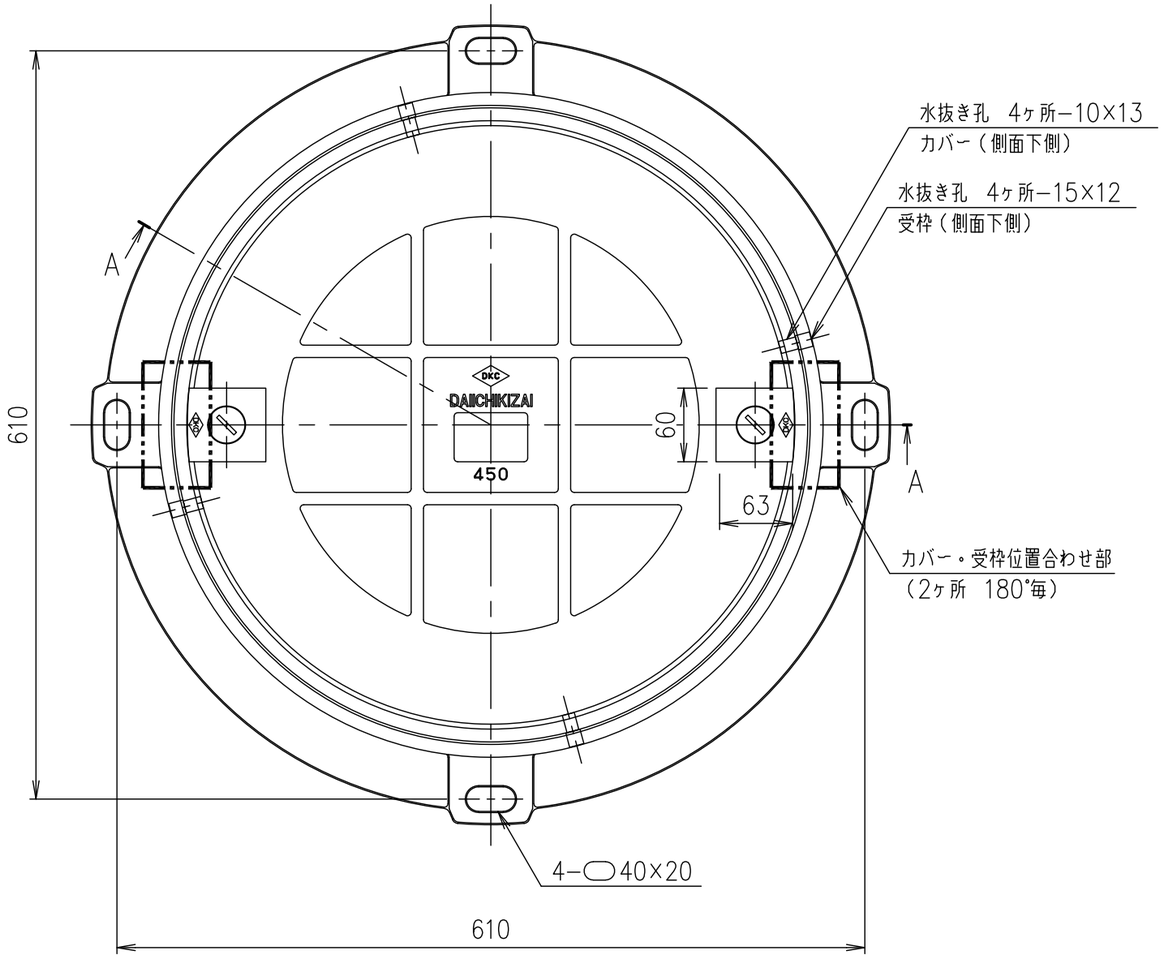

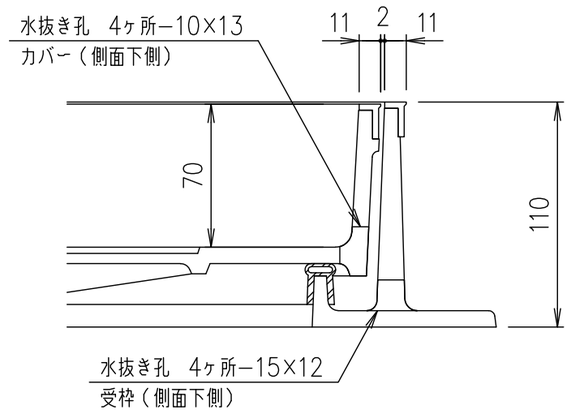

部分詳細図　S=1/3

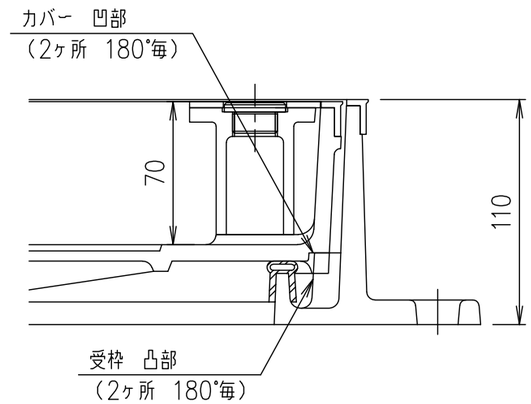

カバー・受枠位置合わせ詳細図　S=1/3

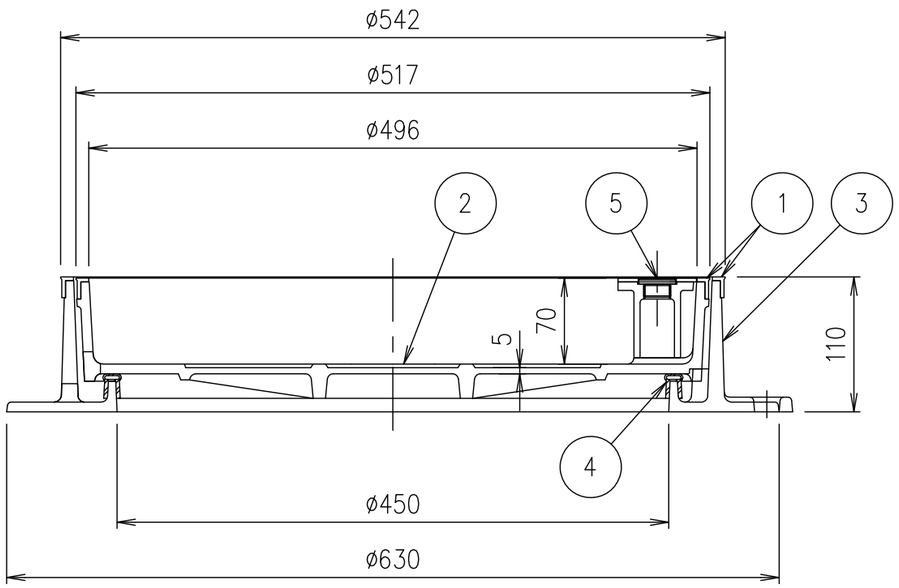

A−A断面図

破壊荷重	質量
20kN以上	47.4kg

・蓋と受枠に水抜き孔があいています。
仕上材・下地材等がこの孔から流れないように不織布等（別途）の設置をお願いします。
また、受枠を固定の際モルタル等で水抜き孔を塞いでしまいますと、水抜き孔が機能しなくなりますのでご注意ください。

項番	名称	材質	個数	kg／個	記事
5	取手キャップ	SUS304			
4	ゴムパッキン	クロロプレン			
3	受枠	FC200			樹脂系塗料塗装・15×12水抜き孔（側面下側）
2	カバー	FC200			樹脂系塗料塗装・10×13水抜き孔（側面下側）
1	ステンレス目地	SUS304			

担当	製図	照査	承認	尺度	名称	
	福田	齊藤	金子	1/5		DKC T−2荷重（敷地内仕様）用　簡易密閉形　ステンレス目地 MIB−RS−2　450
平成　年　月　日				三角法	図番	PM−E3−04889D
第一機材株式会社						