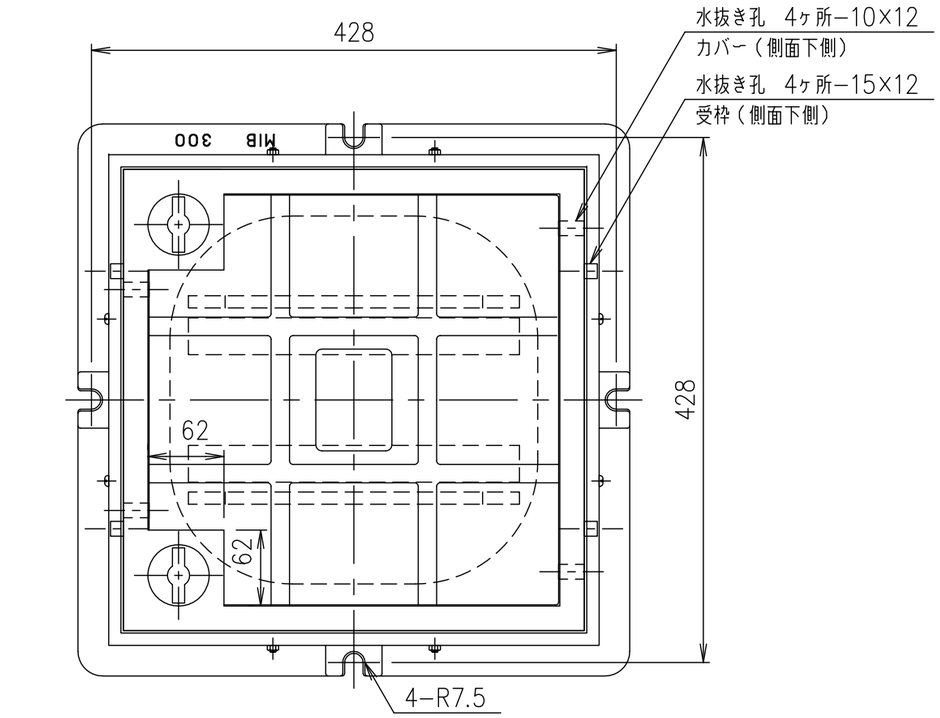

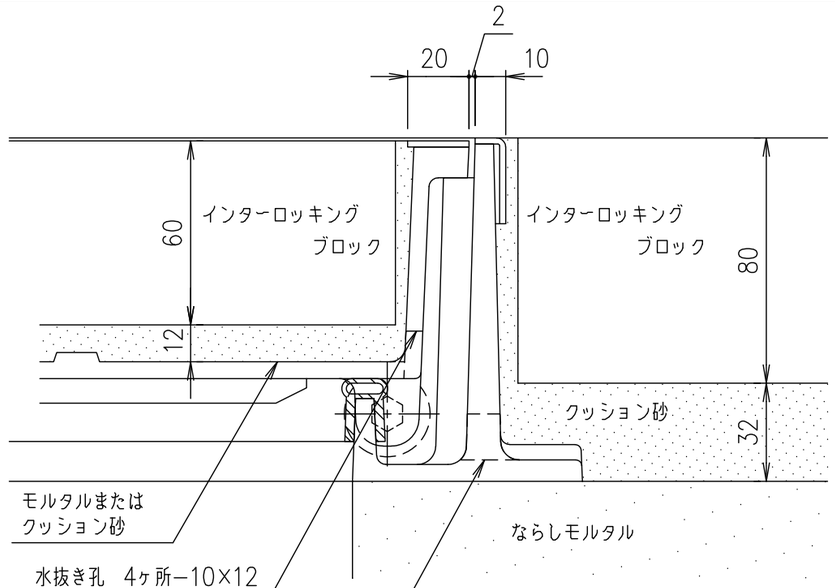

施工部分図

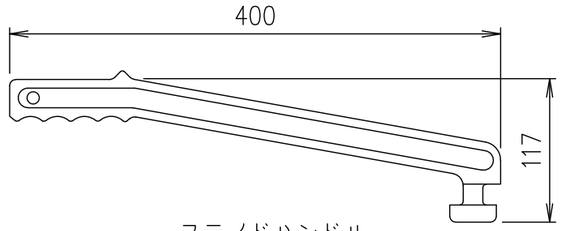

スライドハンドル
MF−58

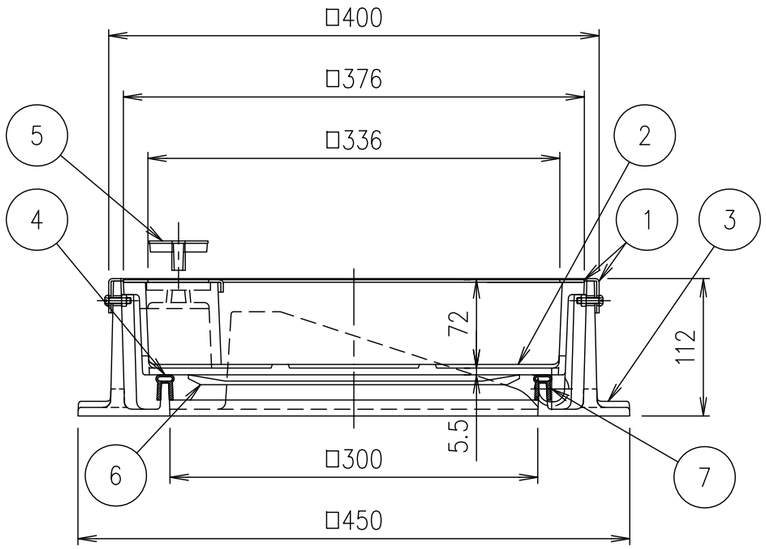

破壊荷重	質量
20kN以上	32.6kg

・蓋と受枠に水抜き孔があいています。
　仕上材・下地材等がこの孔から流れないように不織布等（別途）の設置をお願いします。
・受枠ステンレス目地外周部には、10mm程度の突起があります。シーリング幅等にご注意下さい。

項番	名称	材質	個数	kg／個	記事
	スライドハンドル	FCD500			樹脂系塗料塗装
7	スライドローラー	SUS304			
6	目地保護板	ポリエチレン			
5	取手キャップ	SUS304			
4	ゴムパッキン	クロロプレン			
3	受枠	FC200			樹脂系塗料塗装・15×12水抜き孔付（側面下側）
2	カバー	FC200			樹脂系塗料塗装・10×12水抜き孔付（側面下側）
1	ステンレス目地	SUS304			

記号	内容	日付	編集
親番			
図歴			

担当	製図	照査	承認
	成田	齊藤	金子

平成　年　月　日

第一機材株式会社

1／5
尺度

三角法

名称：DKC
T−2荷重（敷地内仕様）用　簡易密閉形　ステンレス目地
MIB−2Sローラー付　300

図番：PM−E3−01893D