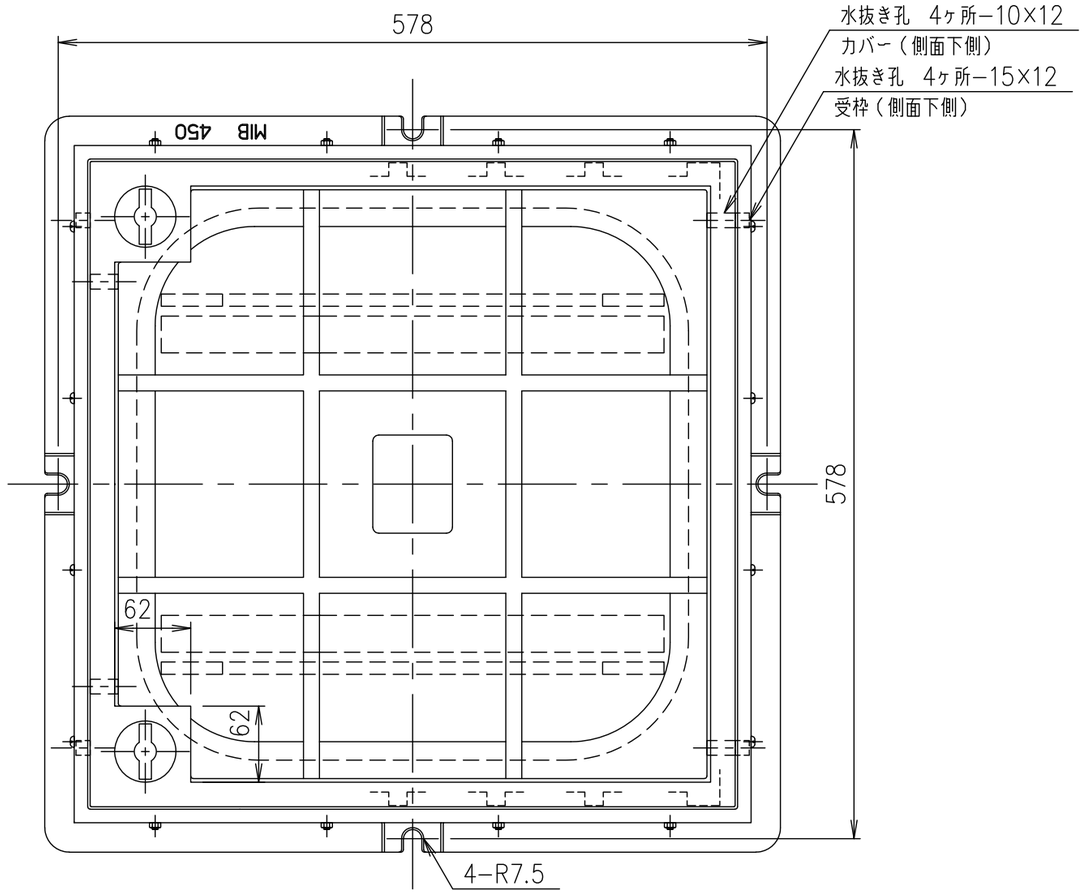


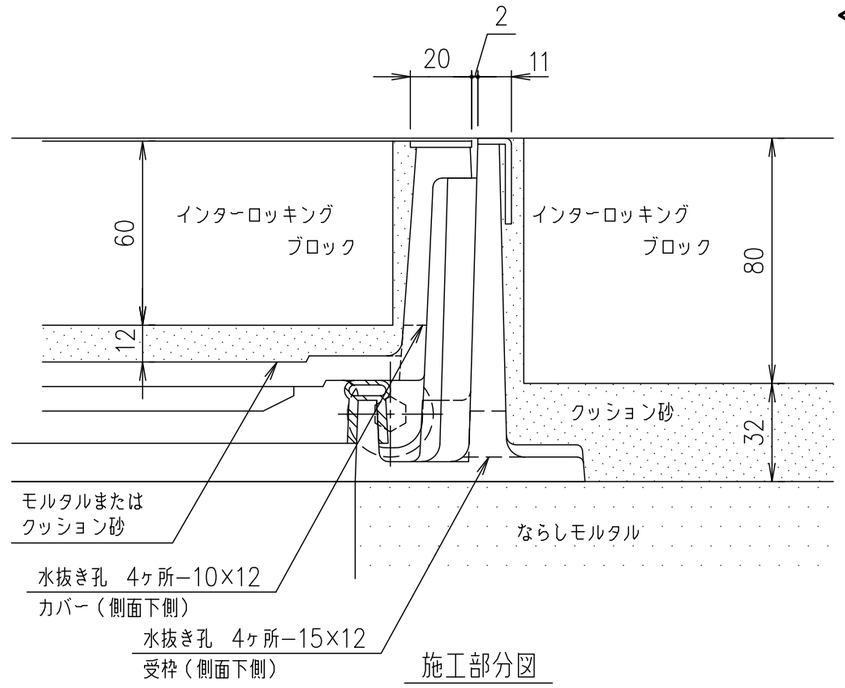


施工部分図

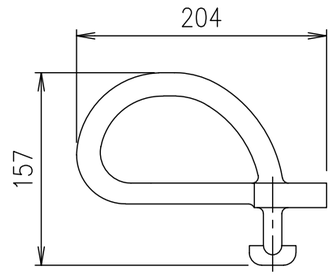


スライドハンドル
MF−6

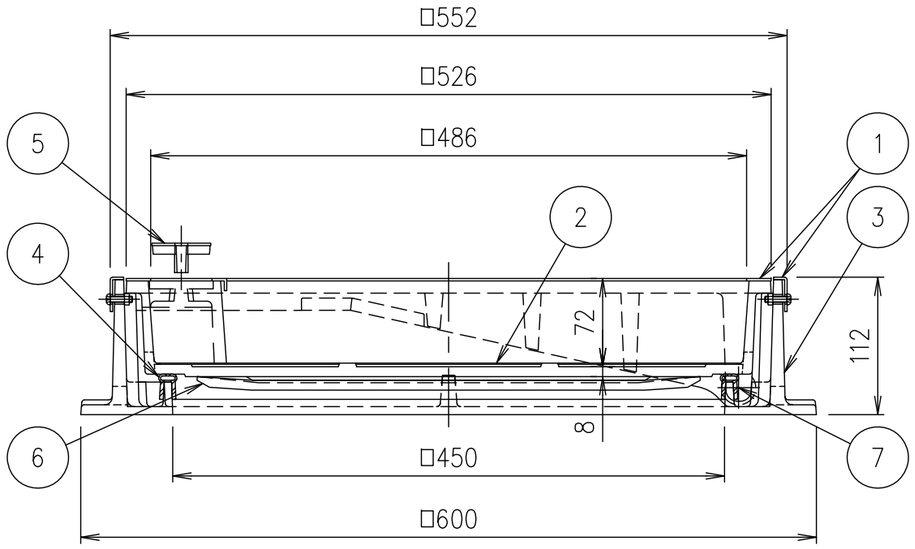


| 破壊荷重 | 質量 |
|---|---|
| 60kN以上 | 60.7kg |

・蓋と受枠に水抜き孔があいています。
　仕上材・下地材等がこの孔から流れないように不織布等（別途）の設置をお願いします。
・受枠ステンレス目地外周部には、10mm程度の突起があります。シーリング幅等にご注意下さい。

| 項番 | 名称 | 材質 | 個数 | kg/個 | 記事 |
|---|---|---|---|---|---|
| | スライドハンドル | FCD500 | | | 樹脂系塗料塗装 |
| 7 | スライドローラー | SUS304 | | | |
| 6 | 目地保護板 | ポリエチレン | | | |
| 5 | 取手キャップ | SUS304 | | | |
| 4 | ゴムパッキン | クロロプレン | | | |
| 3 | 受枠 | FC200 | | | 樹脂系塗料塗装・15×12水抜き孔付（側面下側） |
| 2 | カバー | FC200 | | | 樹脂系塗料塗装・10×12水抜き孔付（側面下側） |
| 1 | ステンレス目地 | SUS304 | | | |

| 記号 | 内容 | 日付 | 編集 |
|---|---|---|---|
| | | | |
| | | | |
| | | | |
| | | | |
| 親番 | | | |
| 図歴 | | | |

| 担当 | 製図 | 照査 | 承認 |
|---|---|---|---|
| | 成田 | 齊藤 | 金子 |

平成　年　月　日

第一機材株式会社

1/5 尺度

三角法

名称：DKC
T−6荷重（敷地内仕様）用　簡易密閉形　ステンレス目地
MIB−6Sローラー付　450

図番：PM−E3−01757D