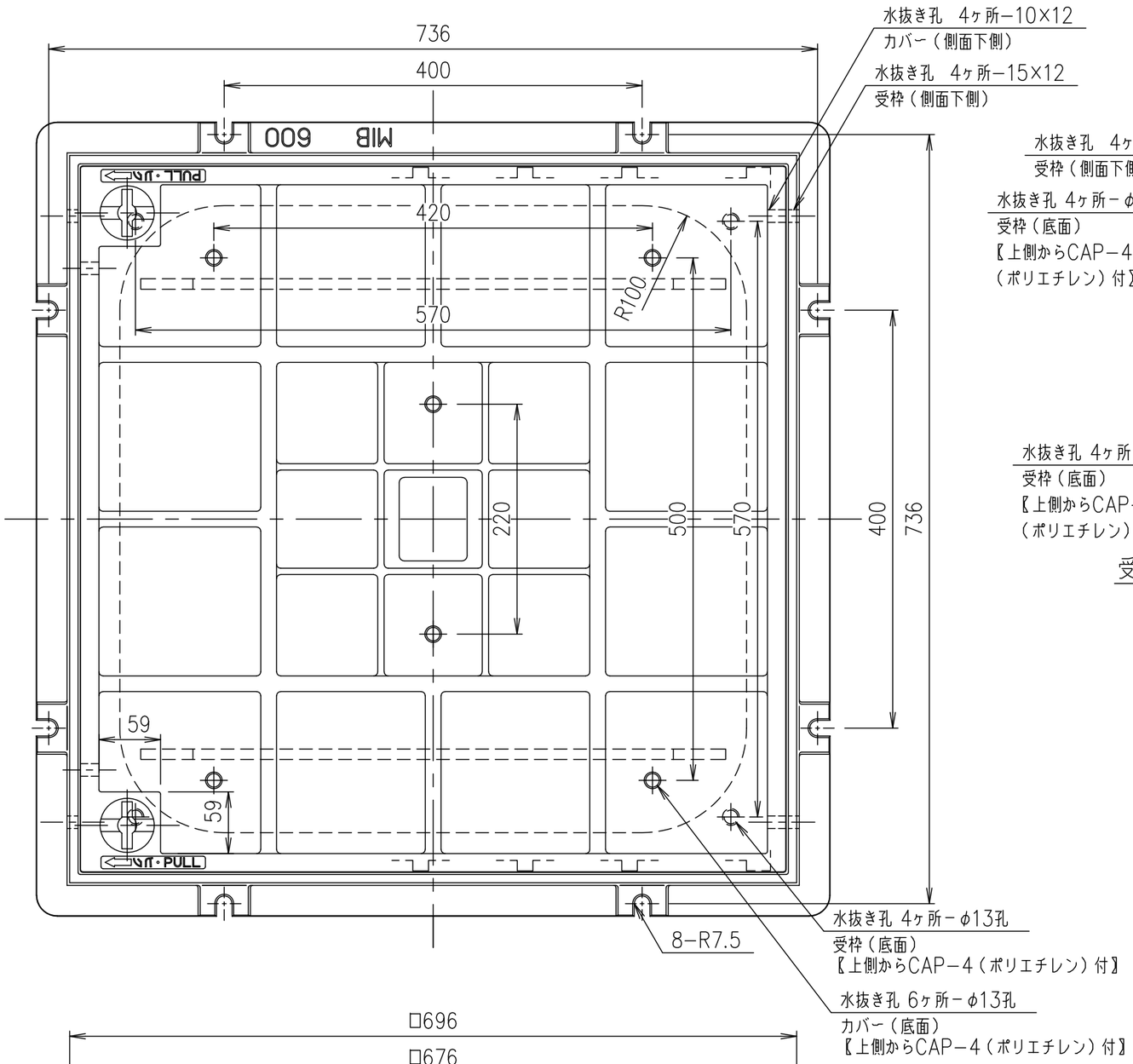

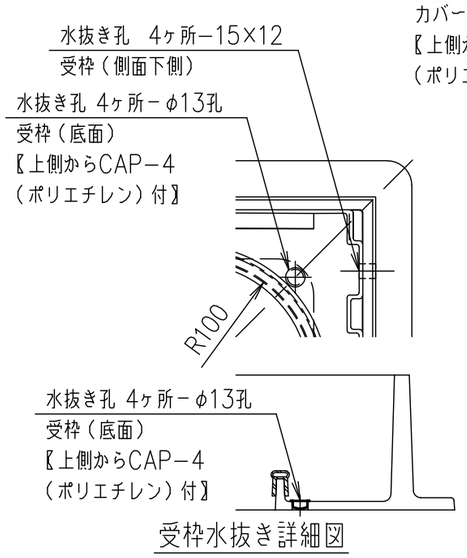

受枠水抜き詳細図

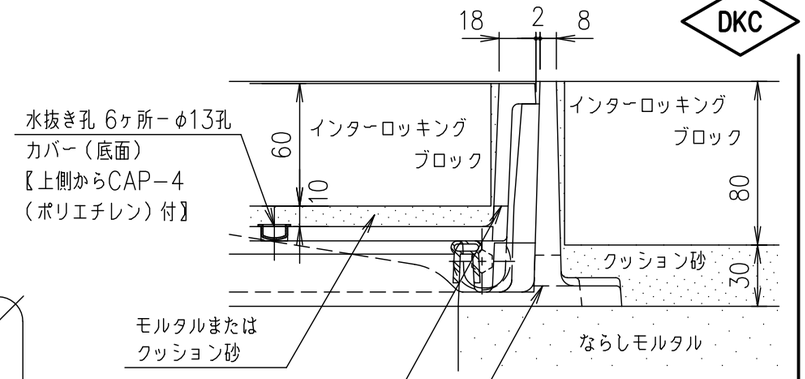

施工部分図

破壊荷重	質量
20kN以上	80.6kg

- 蓋と受枠に横方向（側面下側）の水抜き孔があいています。
  仕上材・下地材等がこの孔から流れないように不織布等（別途）の設置をお願いします。
  また、受枠を固定の際モルタル等で水抜き孔を塞いでしまいますと、水抜き孔が機能しなくなりますのでご注意ください。
- 蓋に縦方向（底面）の水抜き孔があいています。
  この水抜き孔には、CAP−4（ポリエチレン）が付いています。
  水抜き孔を機能させる場合は、CAP−4を外してください。
  その際、仕上材・下地材等がこの孔から流れないように不織布等（別途）の設置をお願いします。
- 受枠に縦方向（底面）の水抜き孔があいています。
  この水抜き孔には、CAP−4（ポリエチレン）が付いています。
  水抜き孔を機能させる場合は、CAP−4を外してください。

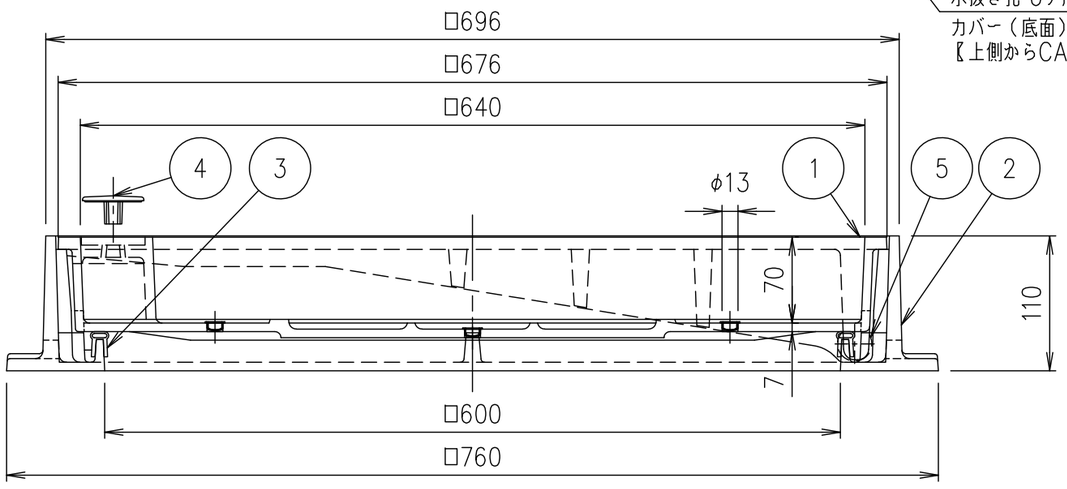

項番	名称	材質	個数	kg／個	記事
5	スライドローラー	SUS304			
4	取手キャップ	シリコン			グレー色
3	ゴムパッキン	クロロプレン			
2	受枠	FC200			亜鉛・アルミニウム溶射＋クリア塗装（封孔処理） 15×12水抜き孔（側面下側）
1	カバー	FC200			亜鉛・アルミニウム溶射＋クリア塗装（封孔処理） 10×12水抜き孔（側面下側）

担当	製図	照査	承認	尺度	名称
	福田	藤本	齊藤	1／5	DKC T−2荷重（敷地内仕様）用　簡易防臭型 φ13水抜き孔CAP−4上側取付（カバー・受枠底面） MIB−2−Yローラー付 600
年　月　日				三角法	図番 PM−E3−07808

第一機材株式会社