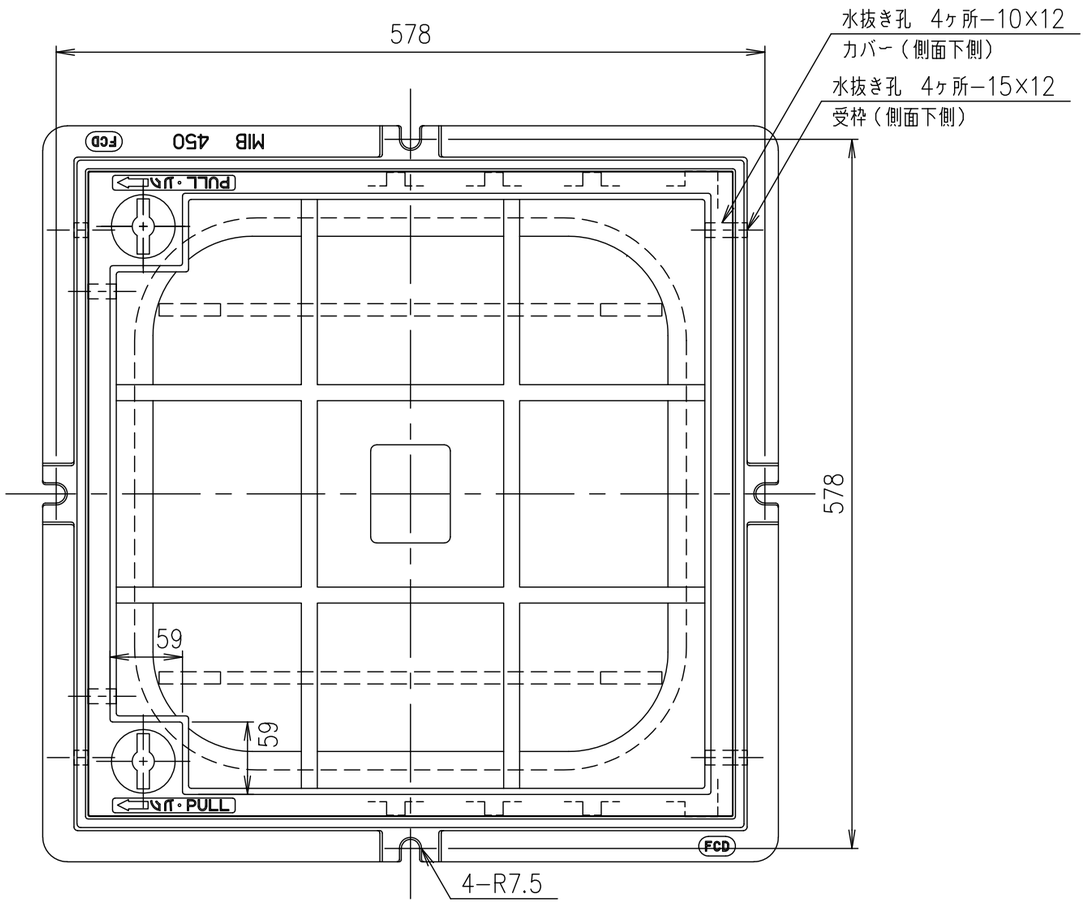

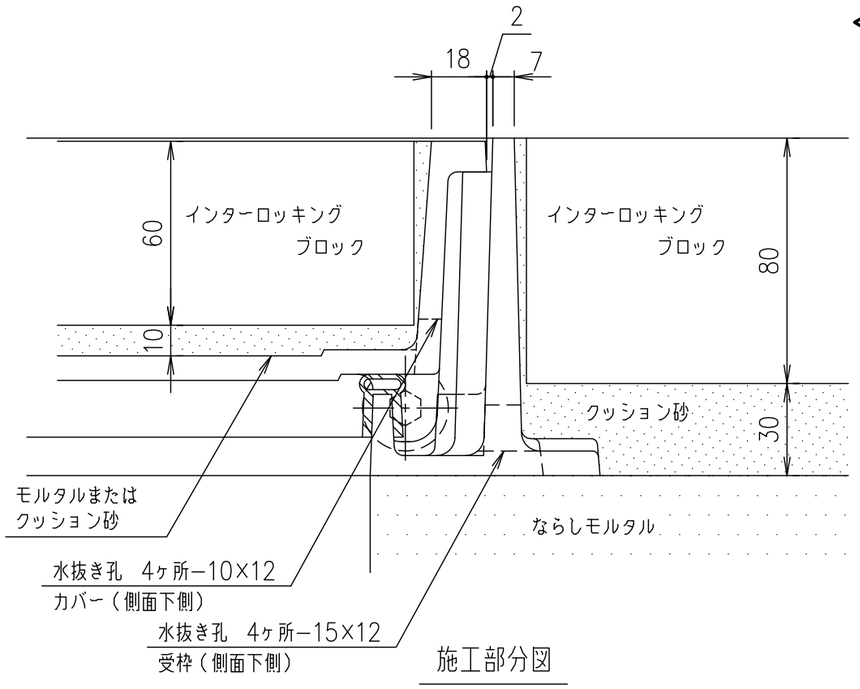

施工部分図

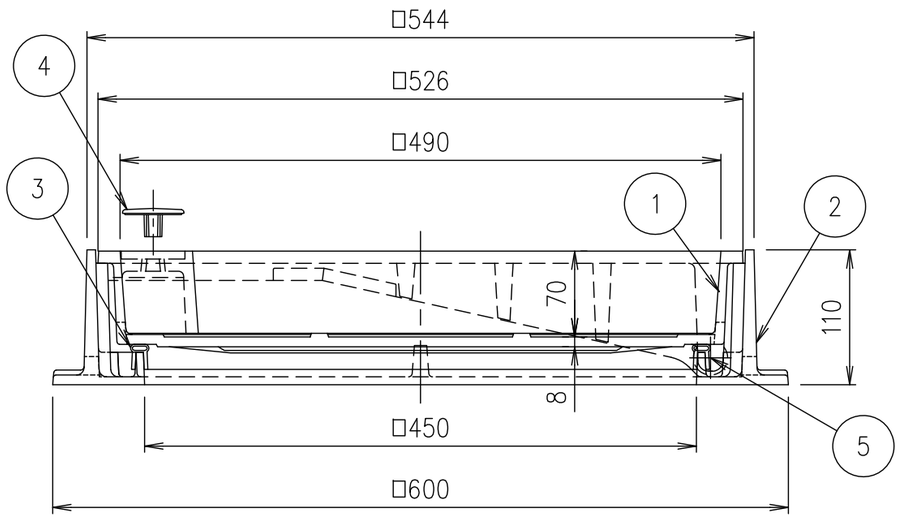

破壊荷重	質量
200kN以上	58.7kg

・蓋と受枠に水抜き孔があいています。
仕上材・下地材等がこの孔から流れないように不織布等（別途）の設置をお願いします。

項番	名称	材質	個数	kg/個	記事
5	スライドローラー	SUS304			
4	取手キャップ	クロロプレン			
3	ゴムパッキン	クロロプレン			
2	受枠	FCD500			樹脂系塗料塗装・15×12水抜き孔付（側面下側）
1	カバー	FCD500			樹脂系塗料塗装・10×12水抜き孔付（側面下側）

記号	内容	日付	編集
親番			
図歴			

担当	製図	照査	承認
	福田	齊藤	金子

平成　年　月　日

第一機材株式会社

1/5
尺度
三角法

名称：DKC
T−20荷重・T−25荷重（敷地内仕様）用　簡易密閉形
MIB−20Dローラー付　450

図番：PM−E3−05023B