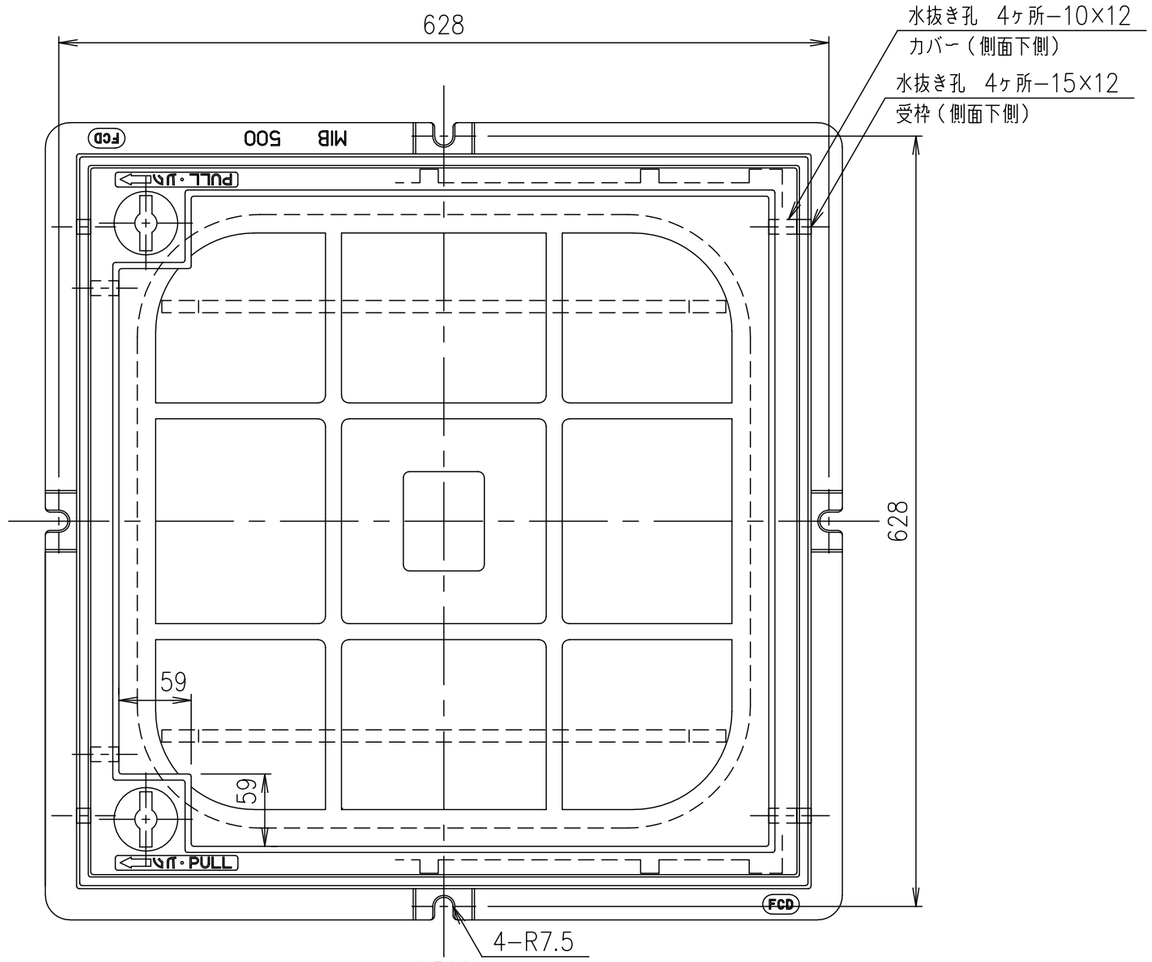

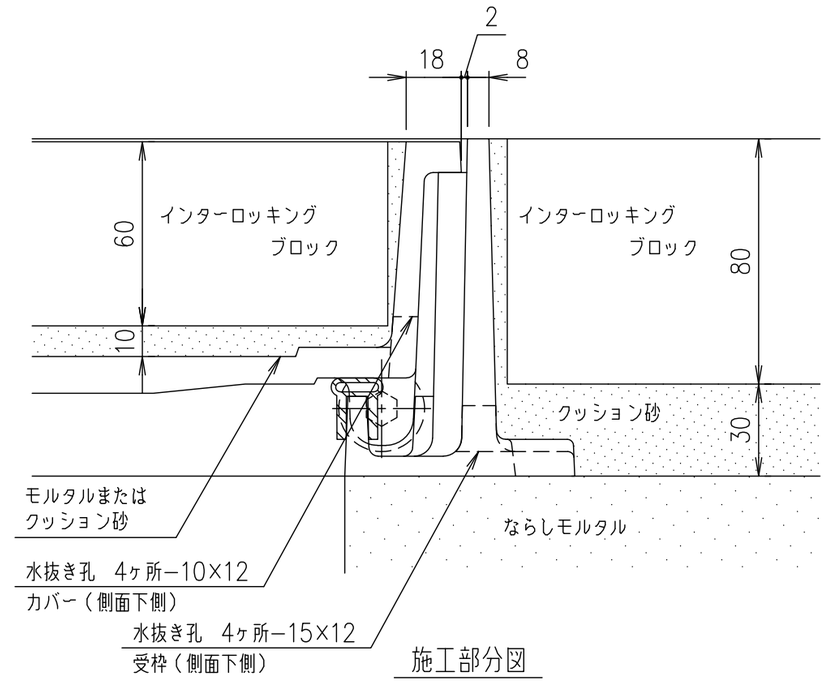

施工部分図

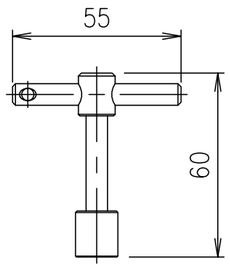

ロック錠専用鍵　S=1/2

MF−43

破壊荷重	質量
200kN以上	70.7kg

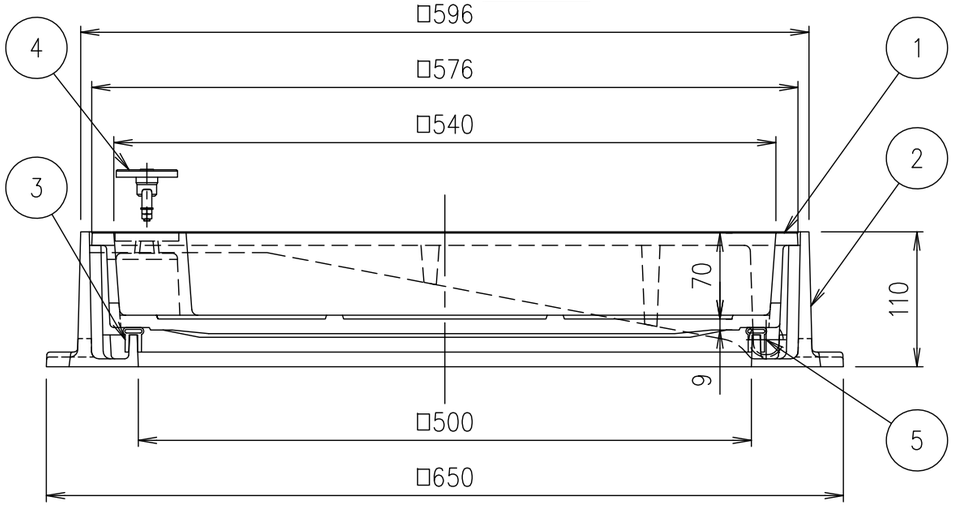

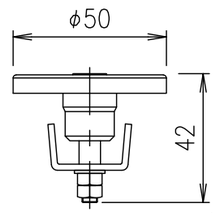

ロック錠断面図　S=1/2

LO−F

・蓋と受枠に水抜き孔があいています。
　仕上材・下地材等がこの孔から流れないように不織布等（別途）の設置をお願いします。
　また、受枠を固定の際モルタル等で水抜き孔を塞いでしまいますと、水抜き孔が機能しなくなりますのでご注意ください。

項番	名称	材質	個数	kg/個	記事
	ロック錠専用鍵	SUS304			
5	スライドローラー	SUS304			
4	ロック錠：LO−F	SUS304			
3	ゴムパッキン	クロロプレン			
2	受枠	FCD500			樹脂系塗料塗装・15×12水抜き孔（側面下側）
1	カバー	FCD500			樹脂系塗料塗装・10×12水抜き孔（側面下側）

記号	内容	日付	編集
親番			
図歴			

担当	製図	照査	承認
	秋山	齊藤	金子

平成　年　月　日

第一機材株式会社

1/5 尺度

三角法

名称：DKC
T−20荷重・T−25荷重（敷地内仕様）用　簡易密閉形
MIB−20Dローラー付　500　ロック錠付

図番：PM−E3−04768D