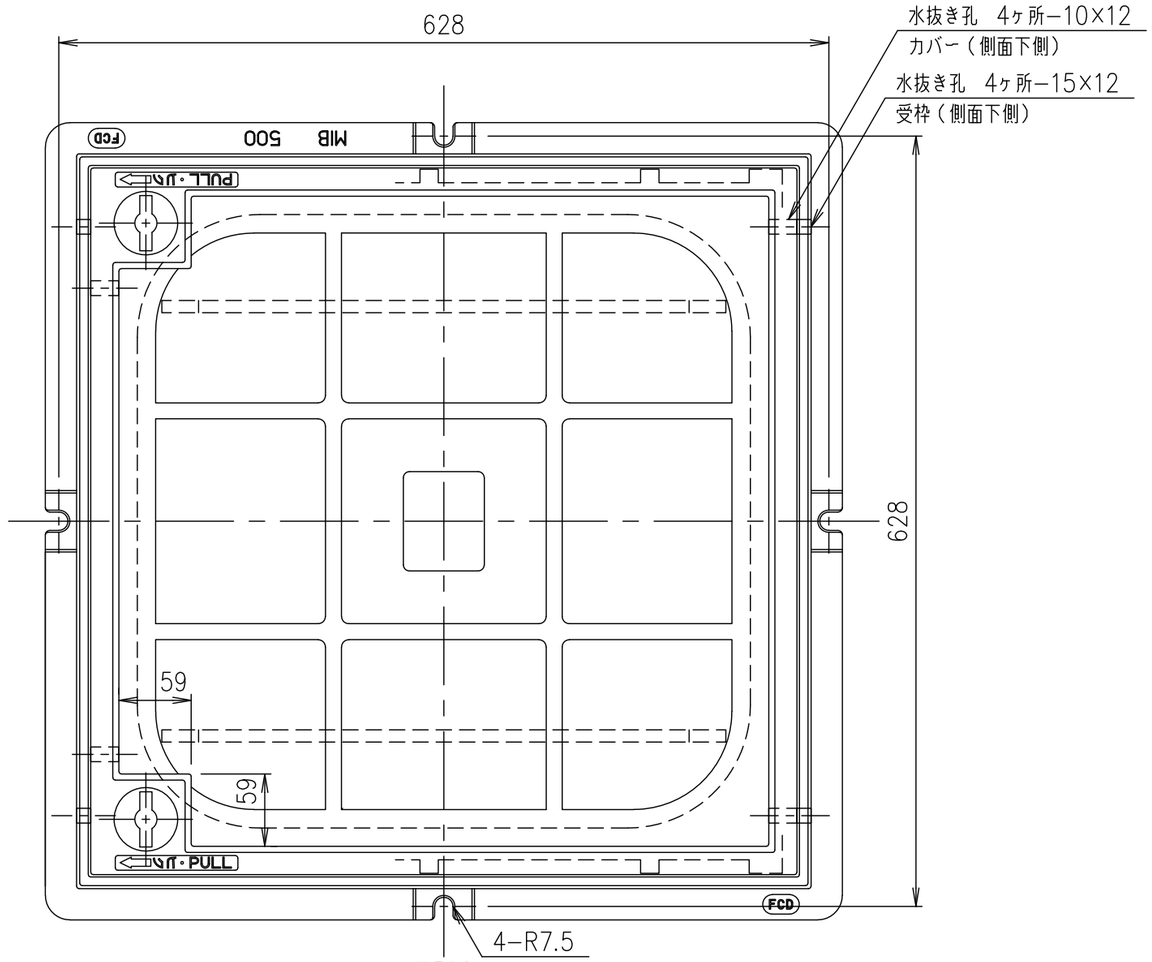


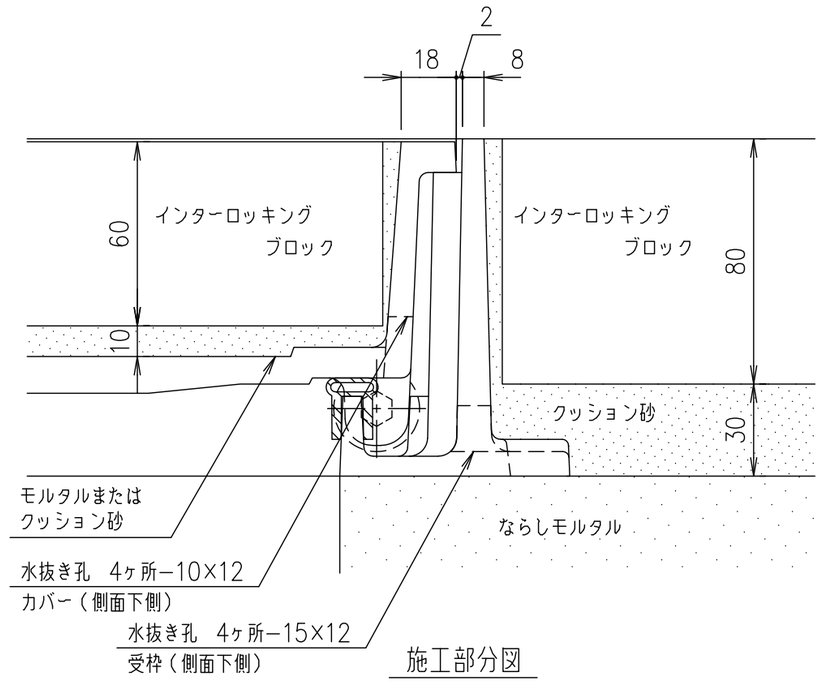


施工部分図

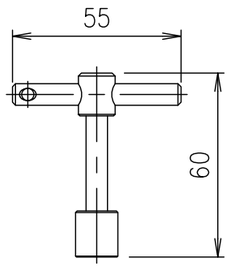


ロック錠専用鍵　S=1/2

MF−43

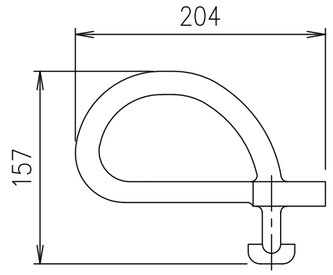


スライドハンドル

MF−6

| 破壊荷重 | 質量 |
|---|---|
| 200kN以上 | 70.7kg |

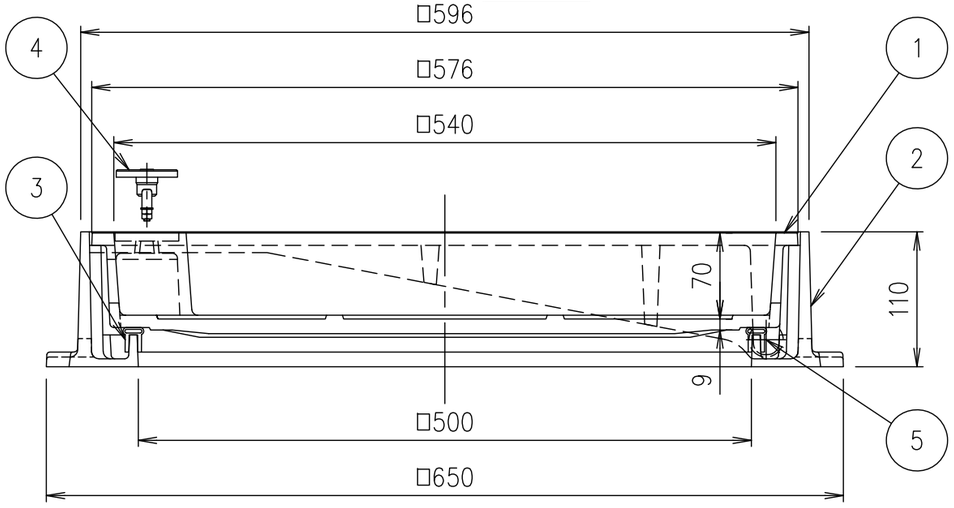


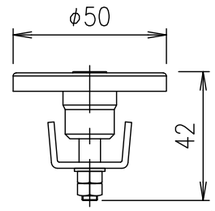


ロック錠断面図　S=1/2

LO−F

・蓋と受枠に水抜き孔があいています。
仕上材・下地材等がこの孔から流れないように不織布等（別途）の設置をお願いします。
また、受枠を固定の際モルタル等で水抜き孔を塞いでしまいますと、水抜き孔が機能しなくなりますのでご注意ください。

| 項番 | 名称 | 材質 | 個数 | kg/個 | 記事 |
|---|---|---|---|---|---|
| | ロック錠専用鍵 | SUS304 | | | |
| | スライドハンドル | FCD500 | | | 樹脂系塗料塗装 |
| 5 | スライドローラー | SUS304 | | | |
| 4 | ロック錠：LO−F | SUS304 | | | |
| 3 | ゴムパッキン | クロロプレン | | | |
| 2 | 受枠 | FCD500 | | | 樹脂系塗料塗装・15×12水抜き孔（側面下側） |
| 1 | カバー | FCD500 | | | 樹脂系塗料塗装・10×12水抜き孔（側面下側） |

| 記号 | 内容 | 日付 | 編集 |
|---|---|---|---|
| | | | |
| | | | |
| | | | |
| | | | |
| 親番 | | | |
| 図歴 | | | |

| 担当 | 製図 | 照査 | 承認 |
|---|---|---|---|
| | 秋山 | 齊藤 | 金子 |

平成　年　月　日

第一機材株式会社

1/5 尺度

三角法

名称：DKC
T−20荷重・T−25荷重（敷地内仕様）用　簡易密閉形
MIB−20Dローラー付　500　ロック錠付

図番：PM−E3−04769D