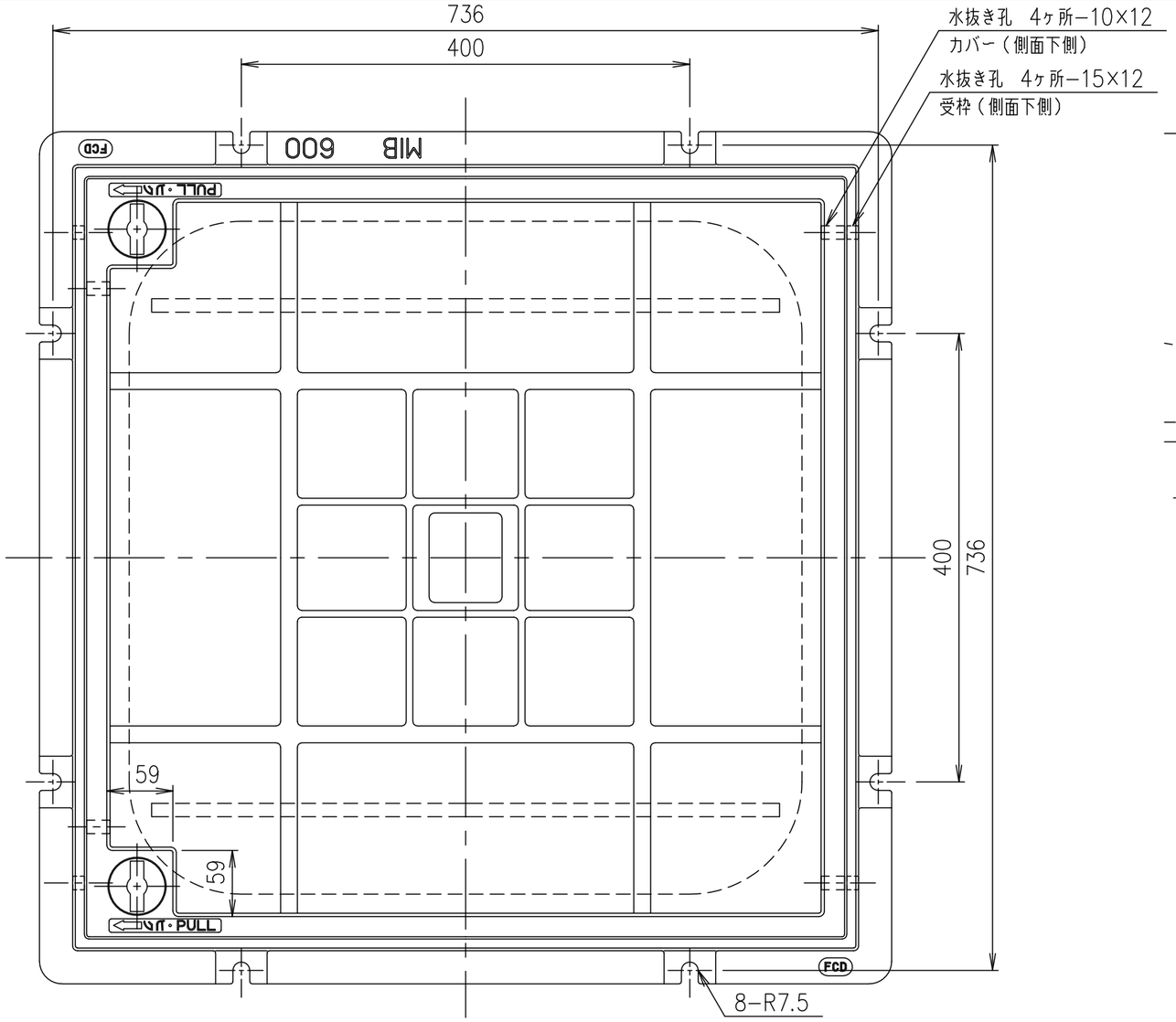

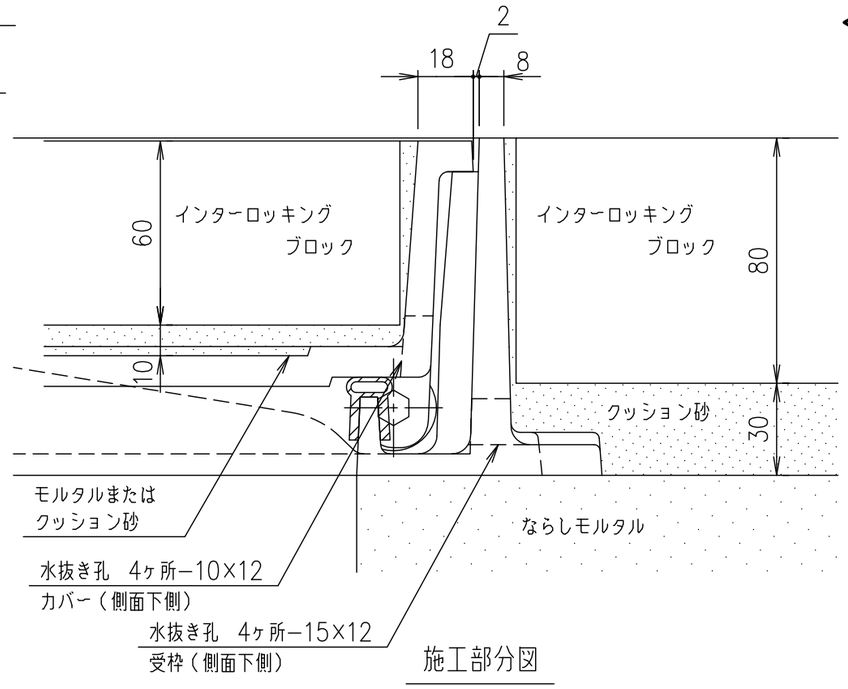

施工部分図

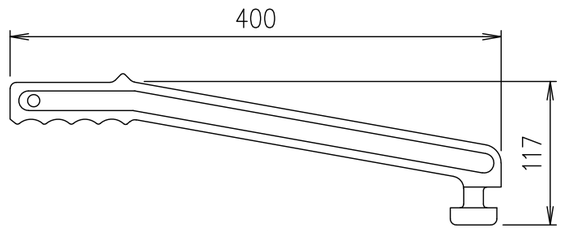

スライドハンドル
MF−58

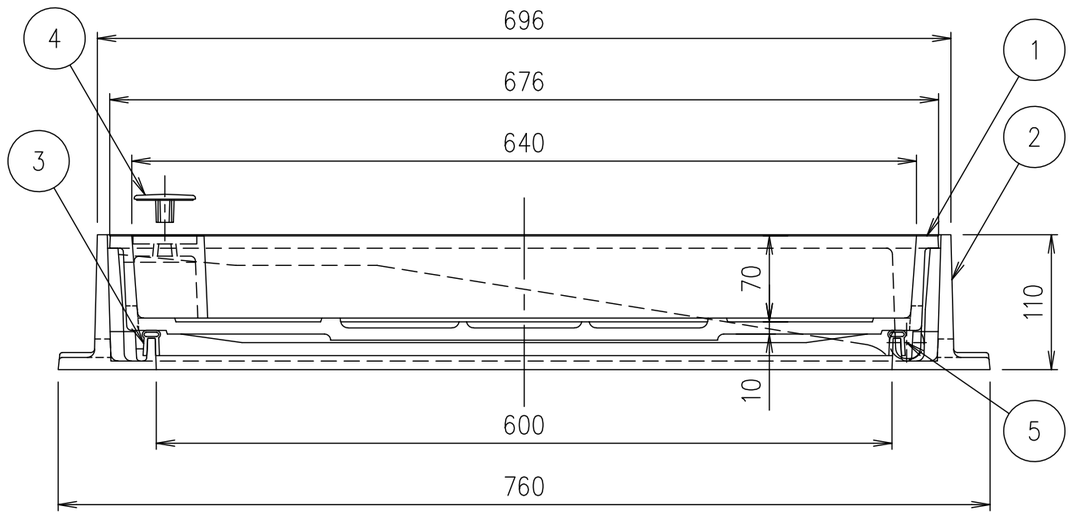

破壊荷重	質量
200kN以上	90.0kg

・蓋と受枠に水抜き孔があいています。
仕上材・下地材等がこの孔から流れないように不織布等（別途）の設置をお願いします。
また、受枠を固定の際モルタル等で水抜き孔を塞いでしまいますと、水抜き孔が機能しなくなりますのでご注意ください。

項番	名称	材質	個数	kg/個	記事
	スライドハンドル	FCD500			樹脂系塗料塗装
5	スライドローラー	SUS304			
4	取手キャップ	クロロプレン			
3	ゴムパッキン	クロロプレン			
2	受枠	FCD500			樹脂系塗料塗装・15×12水抜き孔（側面下側）
1	カバー	FCD500			樹脂系塗料塗装・10×12水抜き孔（側面下側）

担当	製図	照査	承認	尺度	名称
	成田	齊藤	金子	1/5	DKC T−20荷重・T−25荷重（敷地内仕様）用　簡易密閉形 MIB−20Dローラー付　600
平成　年　月　日				三角法	図番 PM−E3−01891D

第一機材株式会社