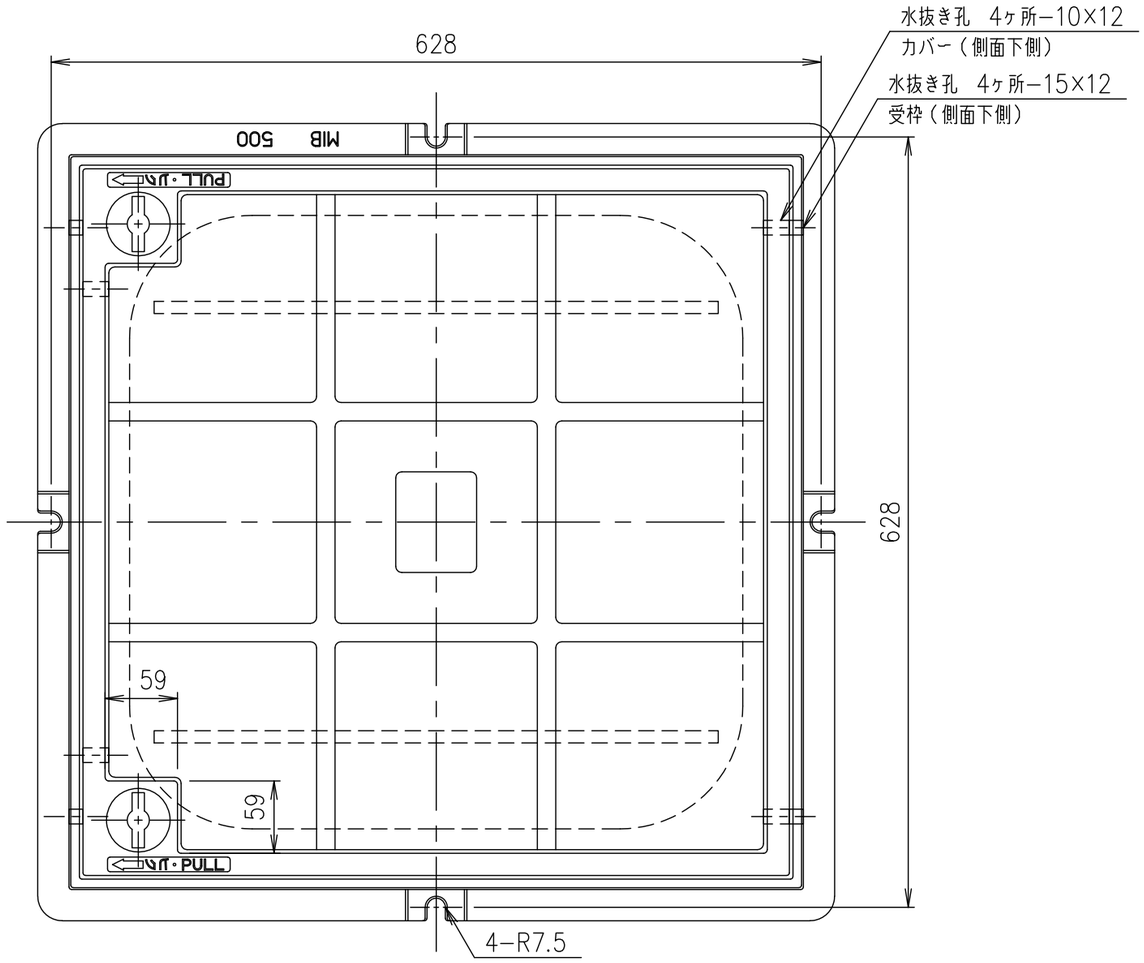

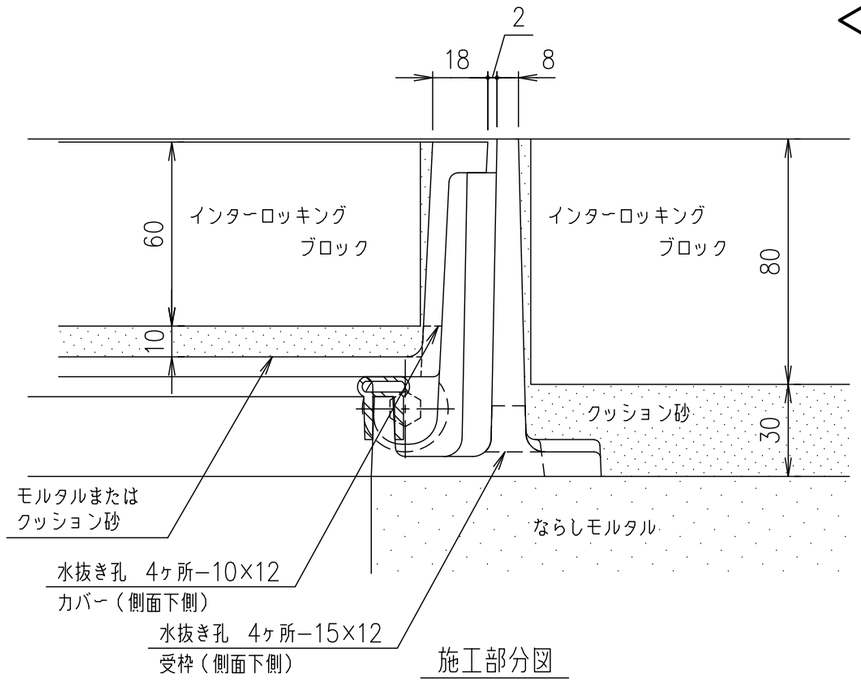

施工部分図

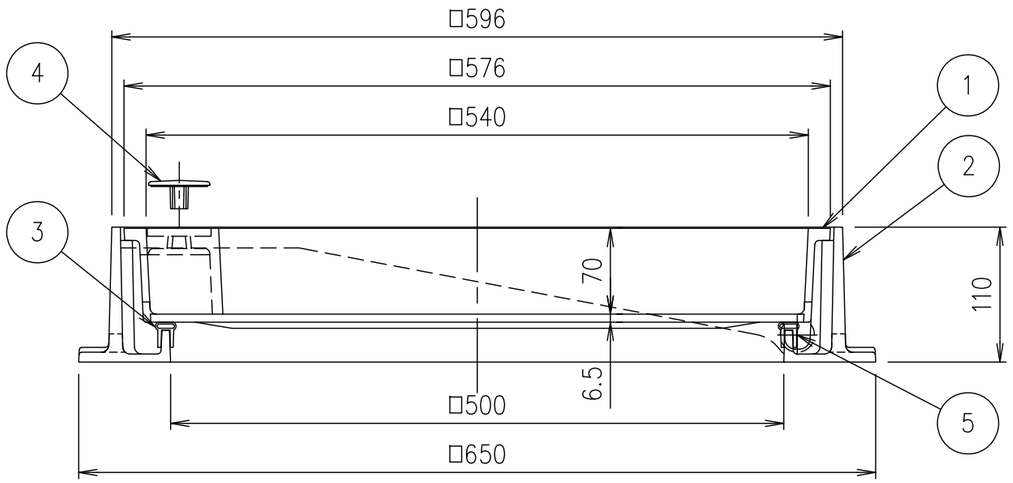

T−8荷重（敷地内仕様）

破壊荷重	載荷板	質量
80kN以上	φ150	60.2kg

T−14歩道（車両乗入）仕様

破壊荷重	載荷板	質量
90.6kN以上	200×240	60.2kg

・蓋と受枠に水抜き孔があいています。
仕上材・下地材等がこの孔から流れないように不織布等（別途）の設置をお願いします。

項番	名　称	材　質	個数	kg／個	記　事
5	スライドローラー	SUS304			
4	取手キャップ	クロロプレン			
3	ゴムパッキン	クロロプレン			
2	受枠	FC200			樹脂系塗料塗装・15×12水抜き孔付（側面下側）
1	カバー	FCD500			樹脂系塗料塗装・10×12水抜き孔付（側面下側）

記号	内容	日付	編集
親番			
図歴			

担当	製図	照査	承認
	福田	齊藤	金子

平成　年　月　日

第一機材株式会社

1／5
尺度

三角法

名称：DKC
T−8荷重（敷地内仕様）用　T−14歩道（車両乗入）仕様用　簡易密閉形
MIB−Dローラー付　500

図番：PM−E3−05017B