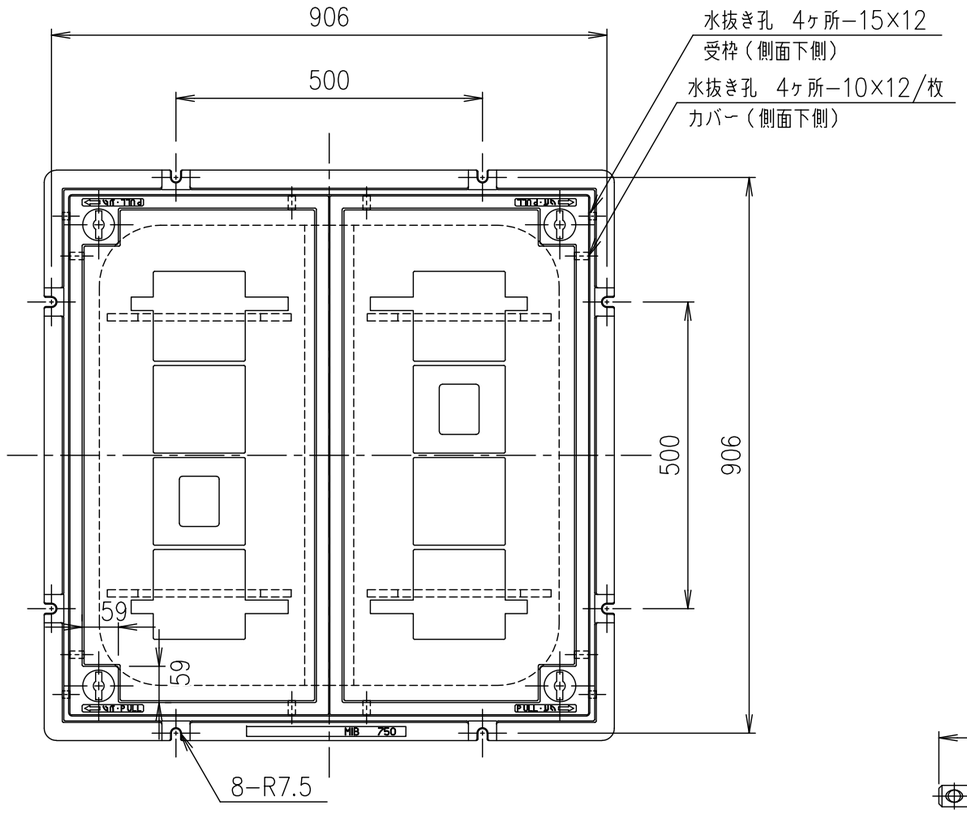

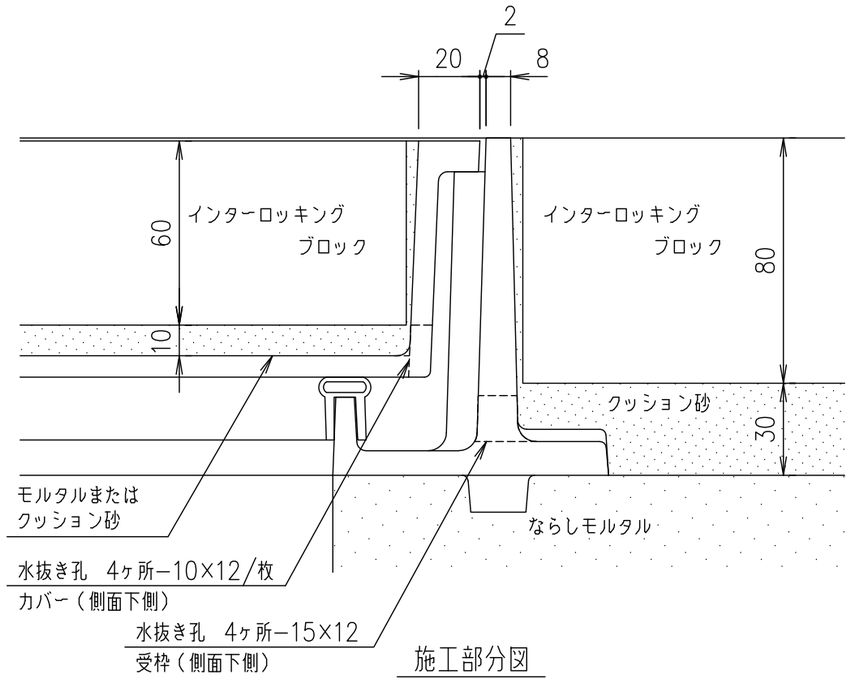

施工部分図

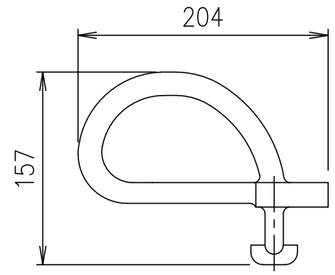

スライドハンドル　S=1/5

MF−6

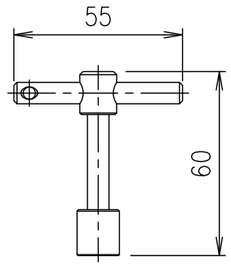

ロック錠専用鍵　S=1/2

MF−43

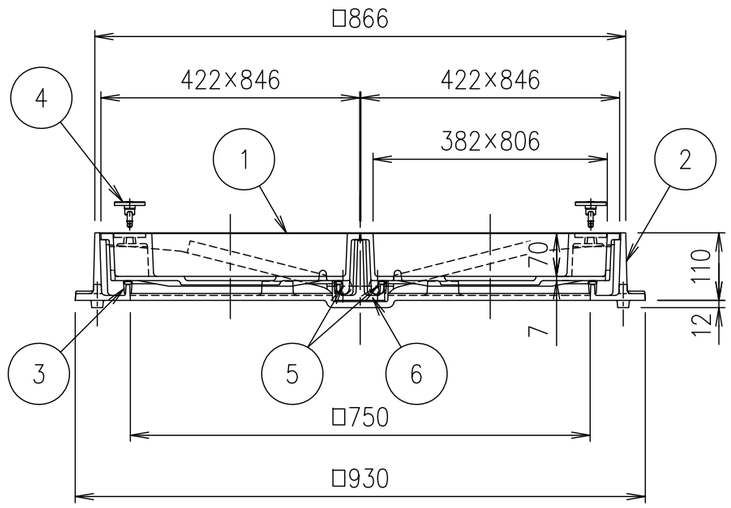

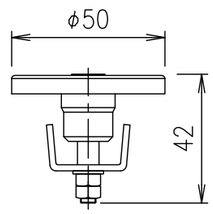

ロック錠断面図　S=1/2

LO−F

T−8荷重（敷地内仕様）

破壊荷重	載荷板	質量
80kN以上	φ150	137.1kg

T−14歩道（車両乗入）仕様

破壊荷重	載荷板	質量
181.2kN以上	200×500	137.1kg

・蓋と受枠に水抜き孔があいています。
仕上材・下地材等がこの孔から流れないように不織布等（別途）の設置をお願いします。
また、受枠を固定の際モルタル等で水抜き孔を塞いでしまいますと、水抜き孔が機能しなくなりますのでご注意ください。

項番	名称	材質	個数	kg/個	記事
	ロック錠専用鍵	SUS304			
	スライドハンドル	FCD500			樹脂系塗料塗装
6	センターリブ	FCD500			樹脂系塗料塗装
5	スライドローラー	SUS304			
4	ロック錠：LO−F	SUS304			
3	ゴムパッキン	クロロプレン			
2	受枠	FC200			樹脂系塗料塗装・15×12水抜き孔（側面下側）
1	カバー	FCD500			樹脂系塗料塗装・10×12水抜き孔（側面下側）

記号	内容	日付	編集
親番			
図歴			

担当	製図	照査	承認
	秋山	齊藤	金子

平成　年　月　日

第一機材株式会社

1/10 尺度

三角法

名称：DKC
T−8荷重（敷地内仕様）用　T−14歩道（車両乗入）仕様用　簡易防臭形
T−20緊急車両通行可能
MIB−Dローラ付　750　ロック錠付

図番：PM−E3−04748D