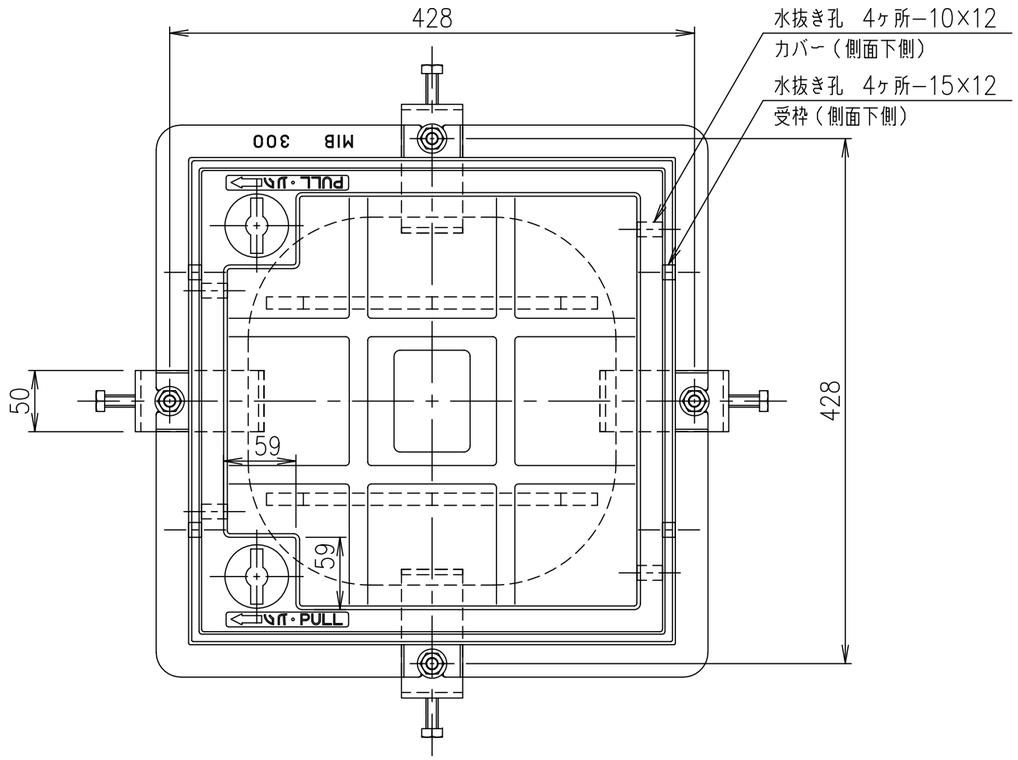

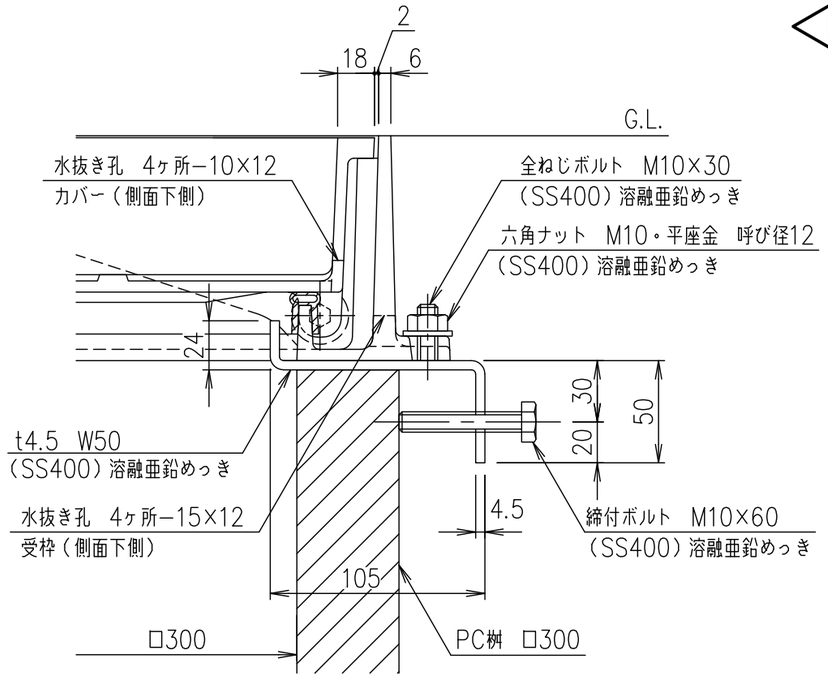

桝取付金具詳細図　S=1／3

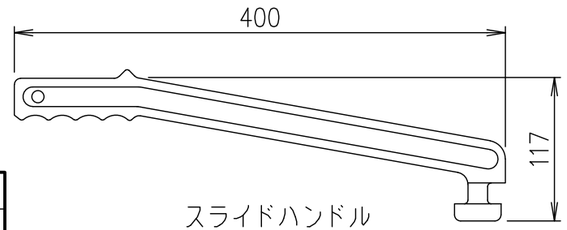

スライドハンドル
MF−58

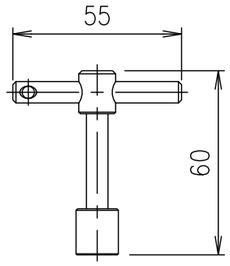

ロック錠専用鍵　S=1／2
MF−43

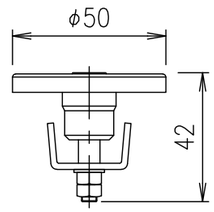

ロック錠断面図　S=1／2
LO−F

破壊荷重	質量
20kN以上	31.2kg

・蓋と受枠に水抜き孔があいています。
仕上材・下地材等がこの孔から流れないように不織布等（別途）の設置をお願いします。
また、受枠を固定の際モルタル等で水抜き孔を塞いでしまいますと、水抜き孔が機能しなくなりますのでご注意ください。

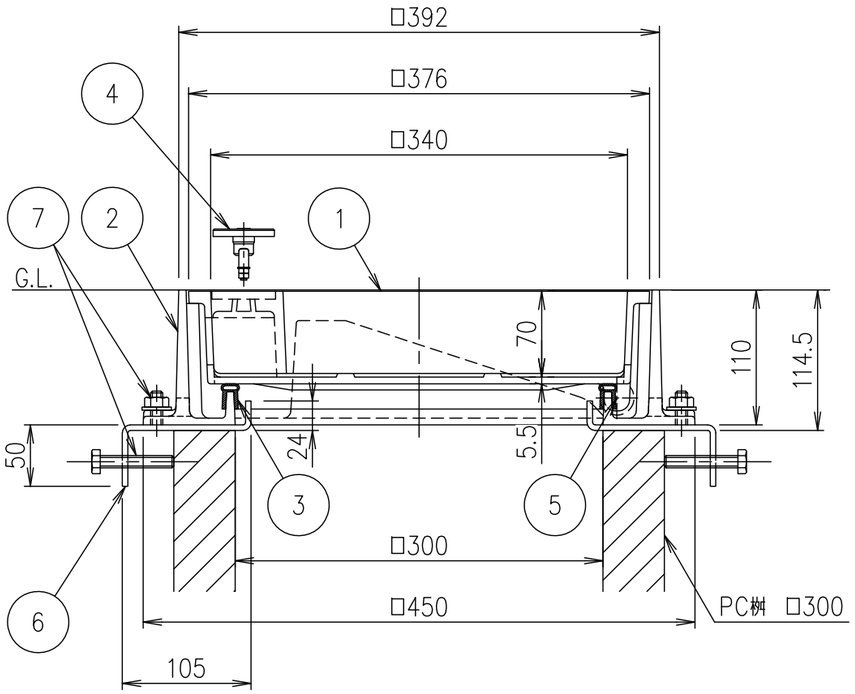

項番	名　称	材　質	個数	kg／個	記　事
	ロック錠専用鍵	SUS304			
	スライドハンドル	FCD500			樹脂系塗料塗装
7	締付ボルト,六角ナット,座金				
6	桝取付金具	SS400		1.2／組	溶融亜鉛めっき
5	スライドローラー	SUS304			
4	ロック錠：LO−F	SUS304			
3	ゴムパッキン	クロロプレン			
2	受枠	FC200			樹脂系塗料塗装・15×12水抜き孔（側面下側）
1	カバー	FC200			樹脂系塗料塗装・10×12水抜き孔（側面下側）

担当	製図	照査	承認	尺度	名称
	秋山	齊藤	金子	1／5	DKC T−2荷重（敷地内仕様）用　簡易密閉形 MIB−2ローラー付　300　ロック錠付　PC桝用
平成　年　月　日				三角法	図番 PM−E3−04608D

第一機材株式会社