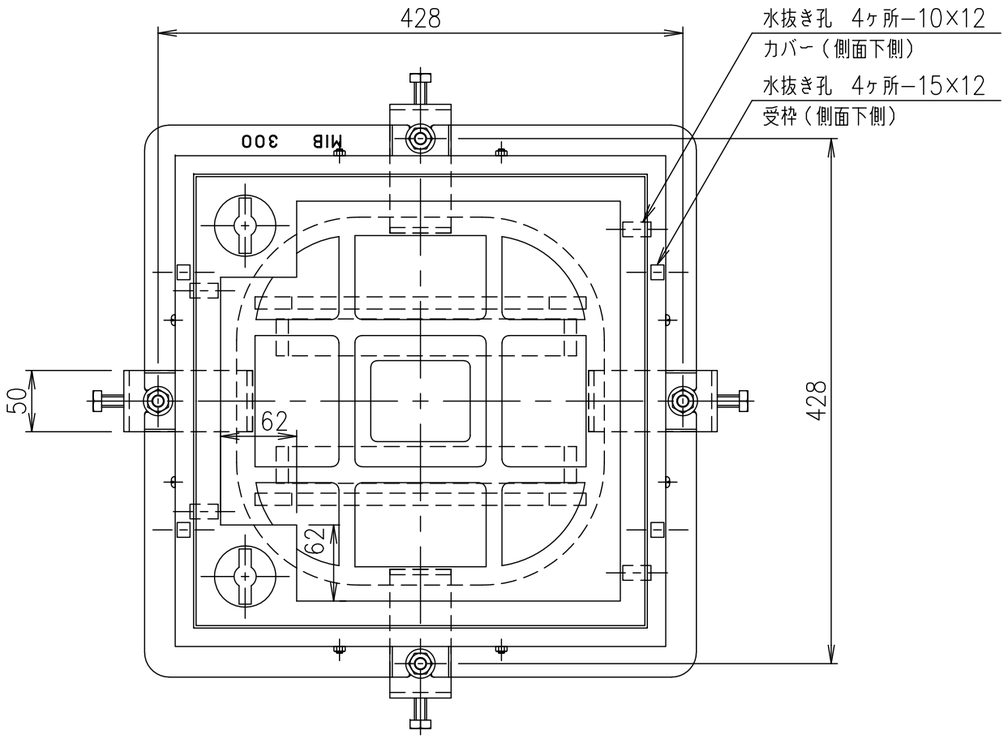

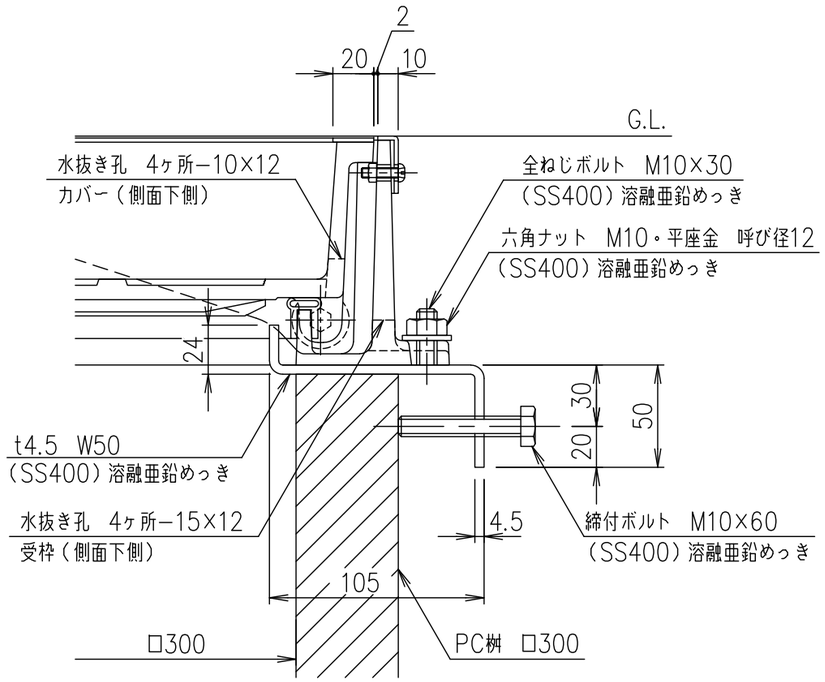

桝取付金具詳細図　S=1/3

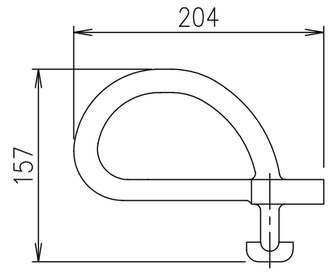

スライドハンドル
MF−6

破壊荷重	質量
60kN以上	37.4kg

・蓋と受枠に水抜き孔があいています。
仕上材・下地材等がこの孔から流れないように不織布等（別途）の設置をお願いします。
また、受枠を固定の際モルタル等で水抜き孔を塞いでしまいますと、水抜き孔が機能しなくなりますのでご注意ください。
・受枠ステンレス目地外周部には、10mm程度の突起があります。シーリング幅等にご注意ください。

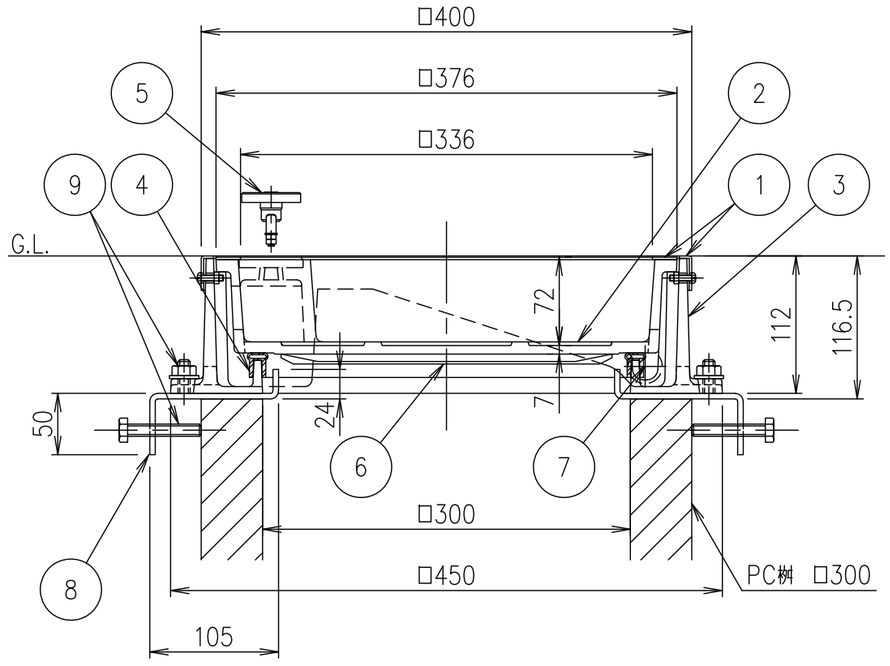

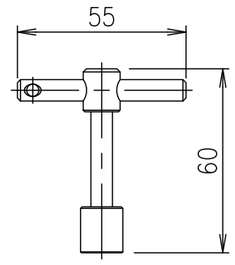

ロック錠専用鍵　S=1/2
MF−43

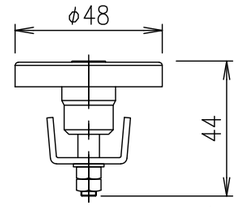

ロック錠断面図　S=1/2
LO−S

項番	名称	材質	個数	kg/個	記事
	ロック錠専用鍵	SUS304			
	スライドハンドル	FCD500			樹脂系塗料塗装
9	締付ボルト,六角ナット,座金				
8	桝取付金具	SS400		1.2/組	溶融亜鉛めっき
7	スライドローラー	SUS304			
6	目地保護板	ポリエチレン			
5	ロック錠：LO−S	SUS304			
4	ゴムパッキン	クロロプレン			
3	受枠	FC200			樹脂系塗料塗装・15×12水抜き孔（側面下側）
2	カバー	FC200			樹脂系塗料塗装・10×12水抜き孔（側面下側）
1	ステンレス目地	SUS304			

担当	製図	照査	承認	尺度	名称
	秋山	齊藤	金子	1/5	DKC T−6荷重（敷地内仕様）用　簡易密閉形　ステンレス目地 MIB−6Sローラー付　300　ロック錠付　PC桝用
平成　年　月　日				三角法	図番 PM−E3−04667D

第一機材株式会社