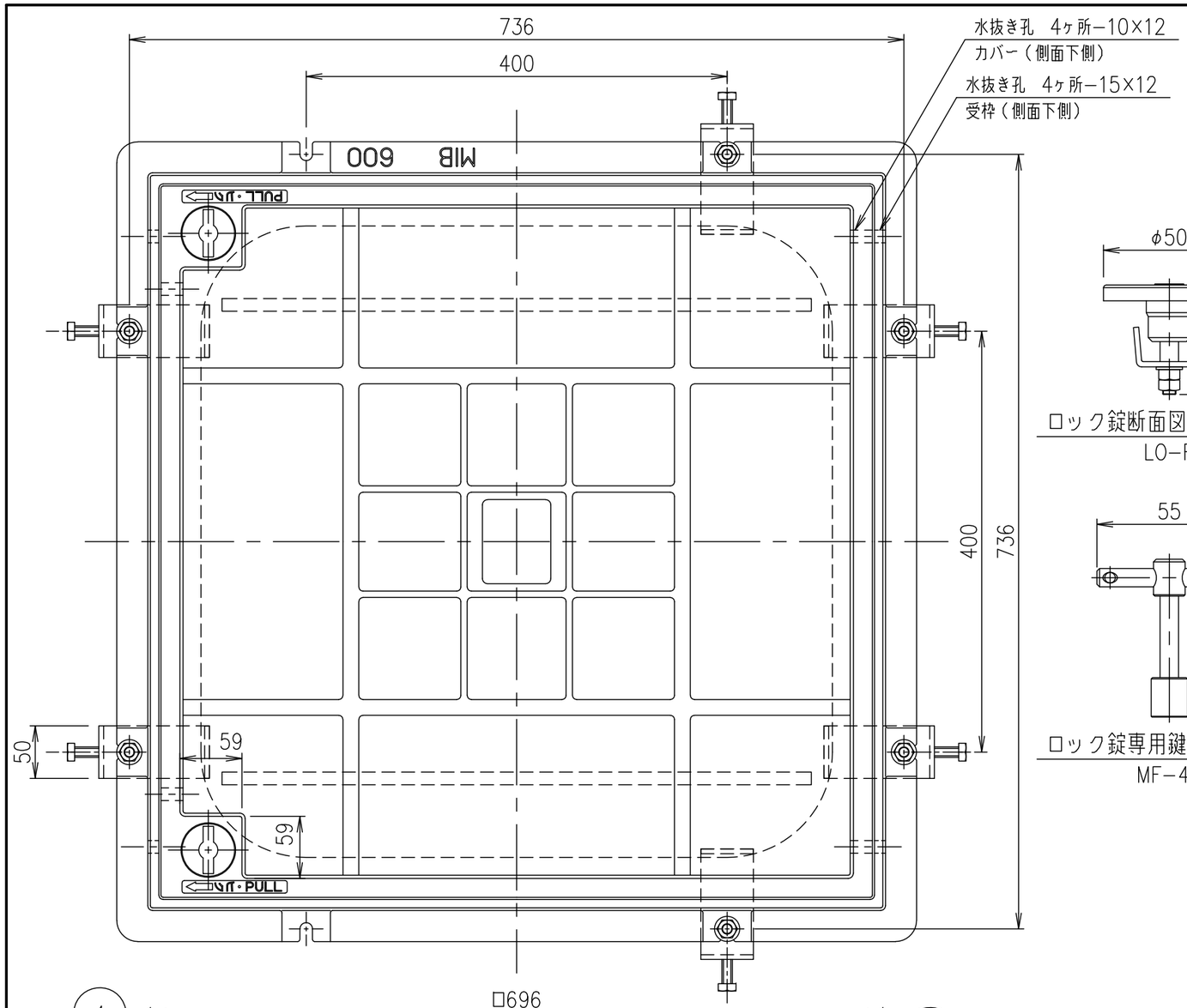

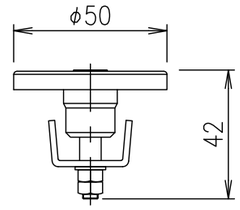

ロック錠断面図　S=1/2
LO−F

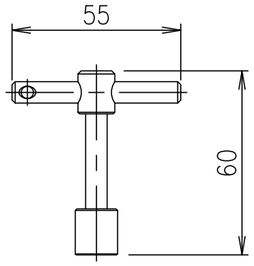

ロック錠専用鍵　S=1/2
MF−43

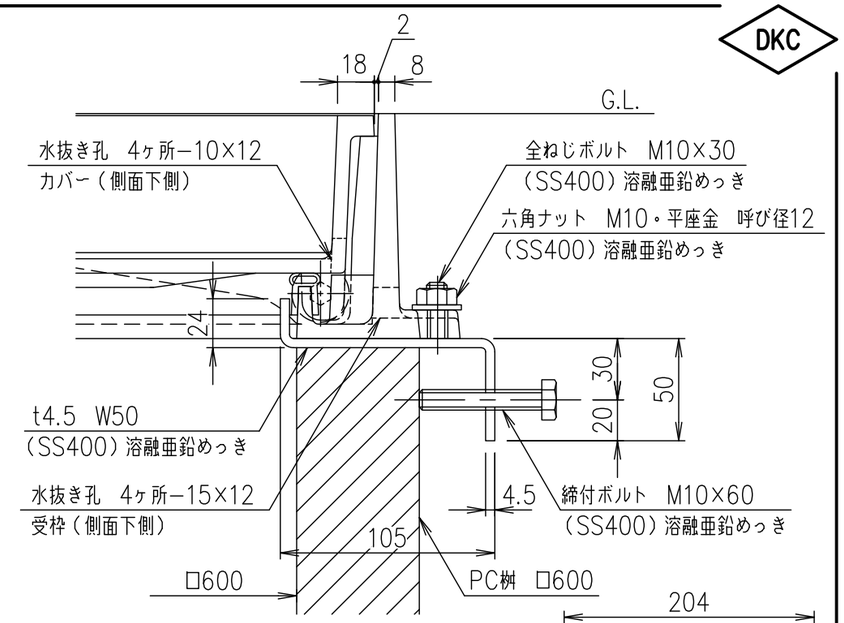

桝取付金具詳細図　S=1/3

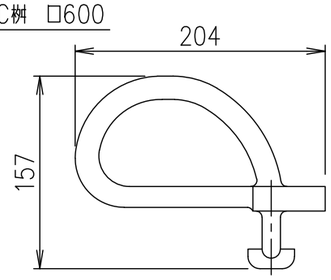

スライドハンドル
MF−6

T−8荷重（敷地内仕様）

破壊荷重	載荷板	質量
80kN以上	φ150	80.0kg

T−14歩道（車両乗入）仕様

破壊荷重	載荷板	質量
181.2kN以上	200×500	80.0kg

・蓋と受枠に水抜き孔があいています。
仕上材・下地材等がこの孔から流れないように不織布等（別途）の設置をお願いします。
また、受枠を固定の際モルタル等で水抜き孔を塞いでしまいますと、水抜き孔が機能しなくなりますのでご注意ください。

項番	名称	材質	個数	kg/個	記事
	ロック錠専用鍵	SUS304			
	スライドハンドル	FCD500			樹脂系塗料塗装
7	締付ボルト,六角ナット,座金				
6	桝取付金具	SS400		1.8/組	溶融亜鉛めっき
5	スライドローラー	SUS304			
4	ロック錠：LO−F	SUS304			
3	ゴムパッキン	クロロプレン			
2	受枠	FC200			樹脂系塗料塗装・15×12水抜き孔（側面下側）
1	カバー	FCD500			樹脂系塗料塗装・10×12水抜き孔（側面下側）

担当	製図	照査	承認	尺度	名称
	秋山	齊藤	金子	1/5	DKC T−8荷重（敷地内仕様）用　T−14歩道（車両乗入）仕様用　簡易密閉形 T−20緊急車両通行可能 MIB−Dローラー付　600　ロック錠付　PC桝用
平成　年　月　日				三角法	図番 PM−E3−04649E

第一機材株式会社