DKC

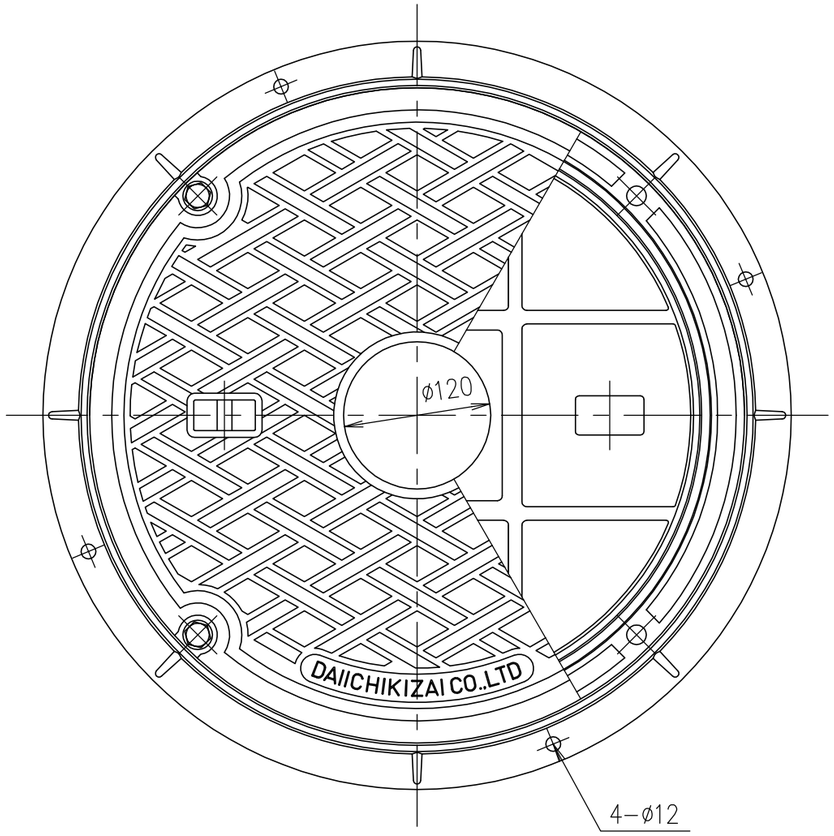

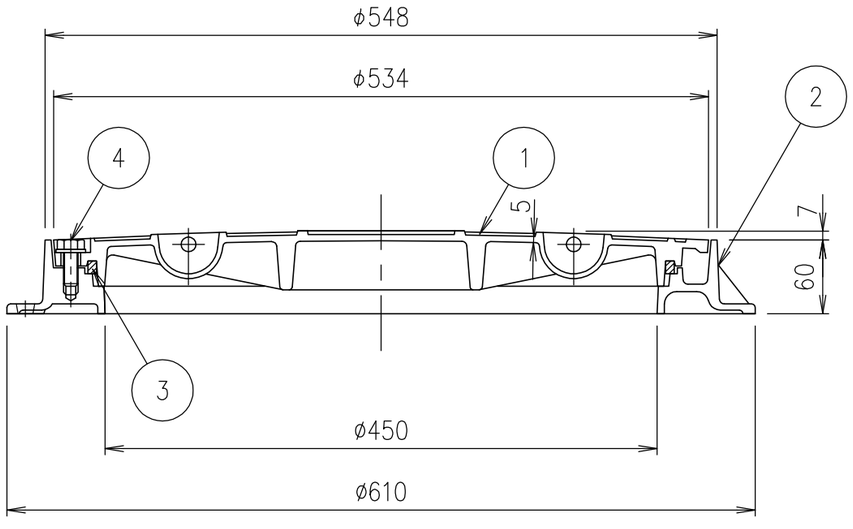

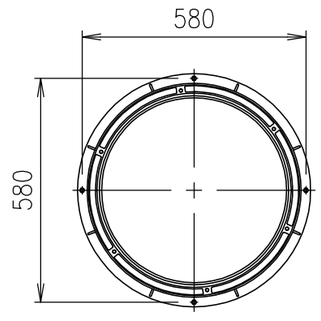

アンカーボルト位置寸法

破壊荷重	質量
200kN以上	34.8kg

項番	名称	材質	個数	kg／個	記事
4	六角ボルト	SUS304			4−M12×30
3	ゴムパッキン	クロロプレン			
2	受枠	FC200			樹脂系塗料塗装
1	カバー	FCD500			樹脂系塗料塗装

記号	内容	日付	編集
親番			
図歴			

担当	製図	照査	承認
	福田	齊藤	金子

平成　年　月　日

第一機材株式会社

1／5 尺度

三角法

名称：DKC
T−20荷重・T−25荷重（敷地内仕様）用
耐水圧防水型・防臭型　ボルトロック式
MPC−D　450
（マーク入り）

図番：PM−E3−01376B