DKC

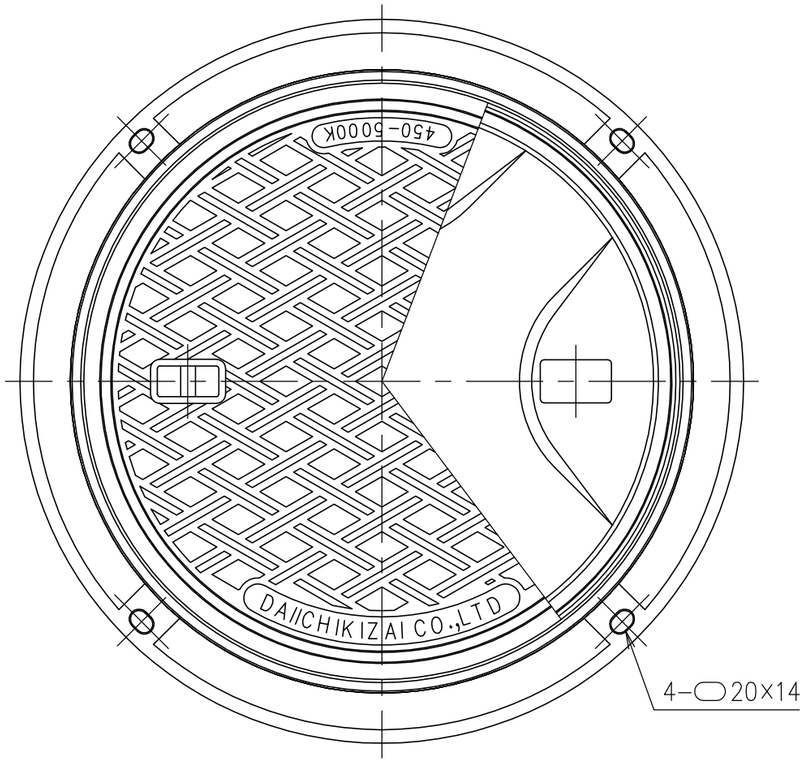

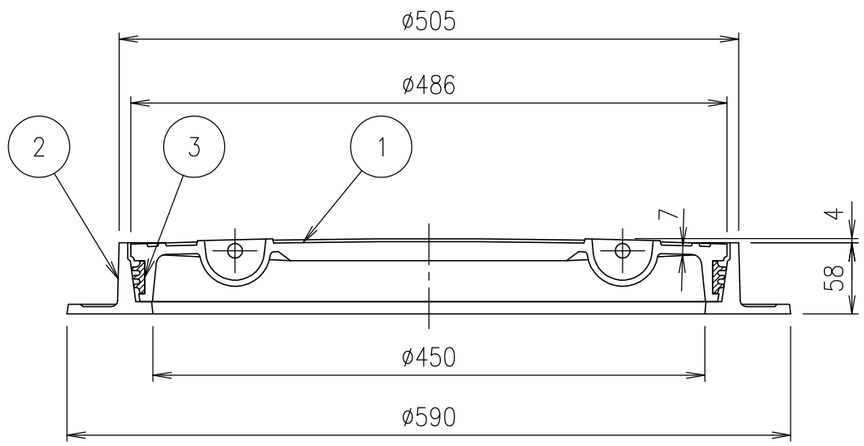

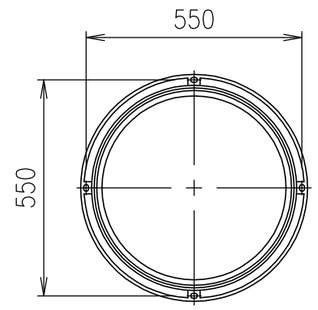

アンカーボルト位置寸法

破壊荷重	質量
200kN以上	32.3kg

項番	名称	材質	個数	kg/個	記事
3	ゴムパッキン	クロロプレン			
2	受枠	FC200			樹脂系塗料塗装
1	カバー	FCD500			樹脂系塗料塗装

記号	内容	日付	編集
親番			
図歴			

担当	製図	照査	承認	尺度
	福田	齊藤	金子	1/5
平成 年 月 日				
第一機材株式会社				三角法

名称: DKC
T-20荷重・T-25荷重（敷地内仕様）用
密閉形 テーパ・パッキン式
MPT-D 450

図番: PM-E3-01203C