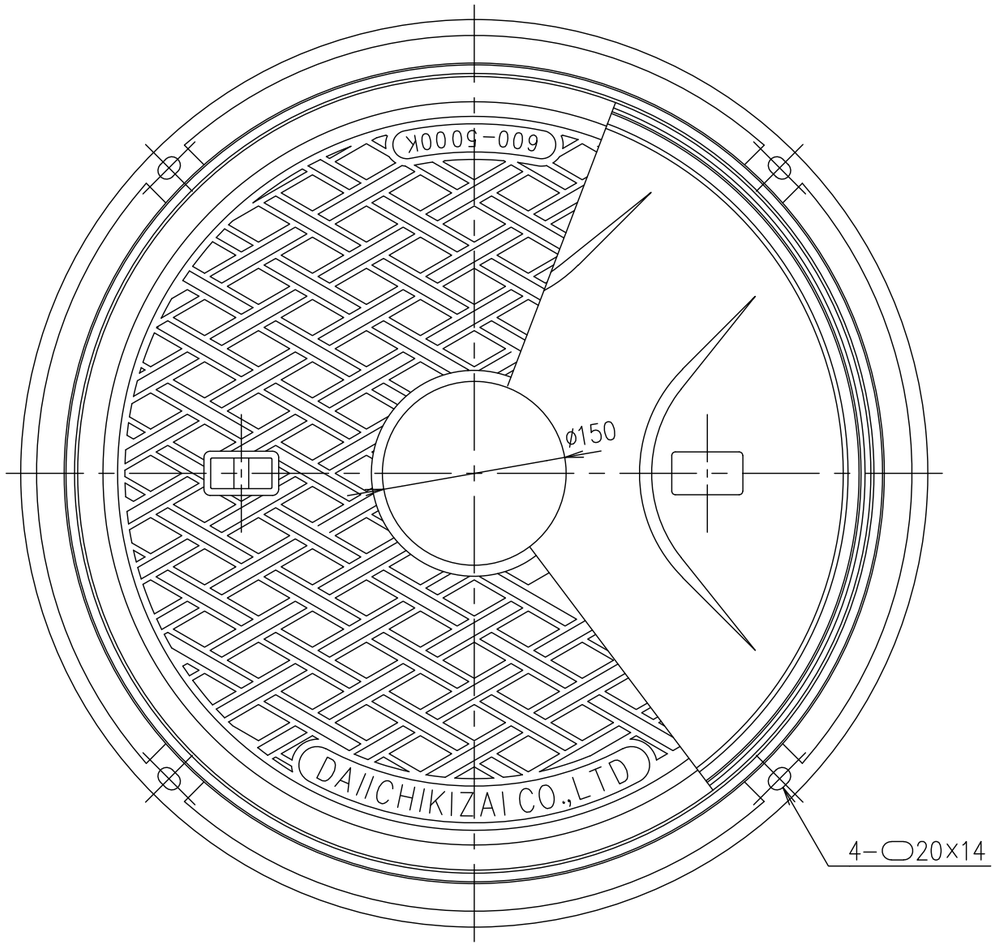

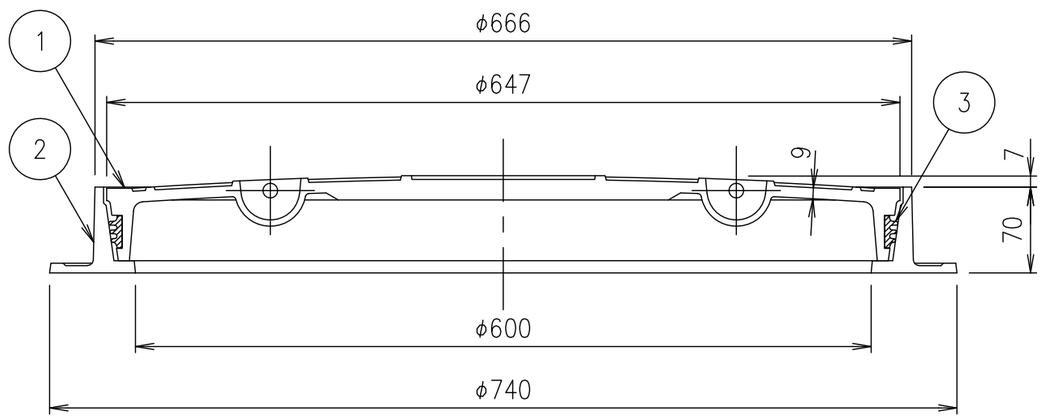

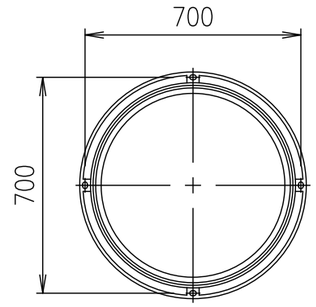

アンカーボルト位置寸法

破壊荷重	質量
200kN以上	61.4kg

項番	名称	材質	個数	kg/個	記事
3	ゴムパッキン	クロロプレン			
2	受枠	FC200			樹脂系塗料塗装
1	カバー	FCD500			樹脂系塗料塗装

記号	内容	日付	編集
親番			
図歴			

担当	製図	照査	承認
	福田	齊藤	本木
年 月 日			

第一機材株式会社

1/5 尺度

三角法

名称: DKC
T-20荷重・T-25荷重（敷地内仕様）用
密閉形 テーパ・パッキン式
MPT-D 600
（マーク 入り）

図番: PM-E3-07355