DKC

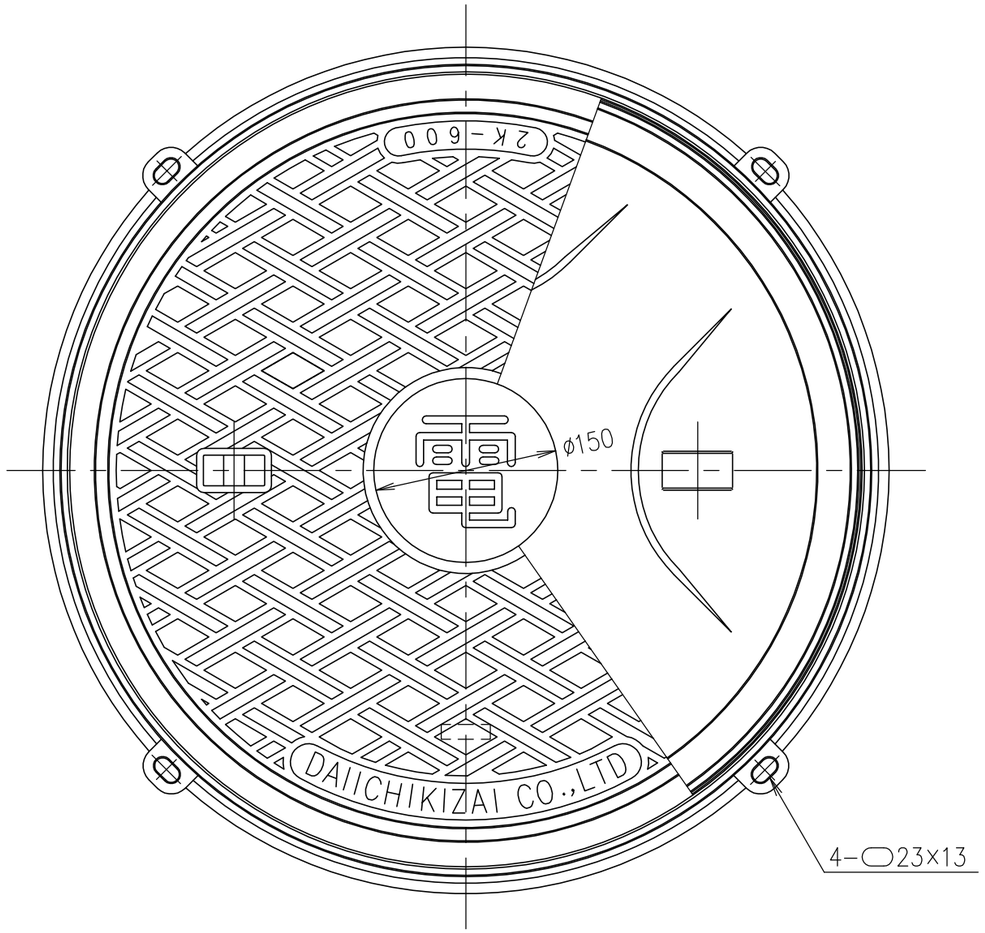

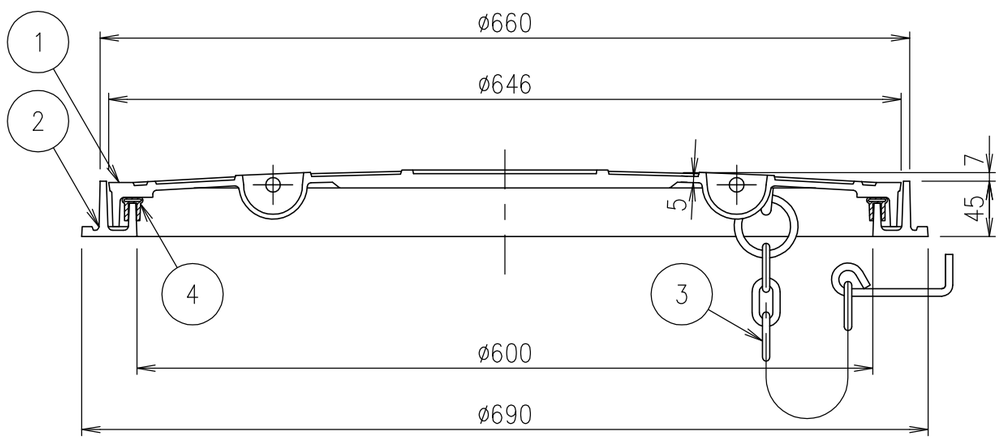

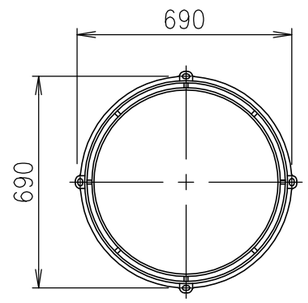

アンカーボルト位置寸法

破壊荷重	質量
20kN以上	34.7kg

項番	名称	材質	個数	kg/個	記事
4	ゴムパッキン	クロロプレン			
3	クサリ	SWRM		0.5	φ6 L=500 溶融亜鉛めっき
2	受枠	FC200			樹脂系塗料塗装
1	カバー	FC200			樹脂系塗料塗装

記号	内容	日付	編集
親番			
図歴			

担当	製図	照査	承認
	秋山	齊藤	金子

平成 年 月 日

第一機材株式会社

1/5 尺度

三角法

名称: DKC
電気設備用ハンドホール鉄蓋 T-2荷重(敷地内仕様)用 簡易密閉形
MR-2K 600

図番: PM-E3-04462