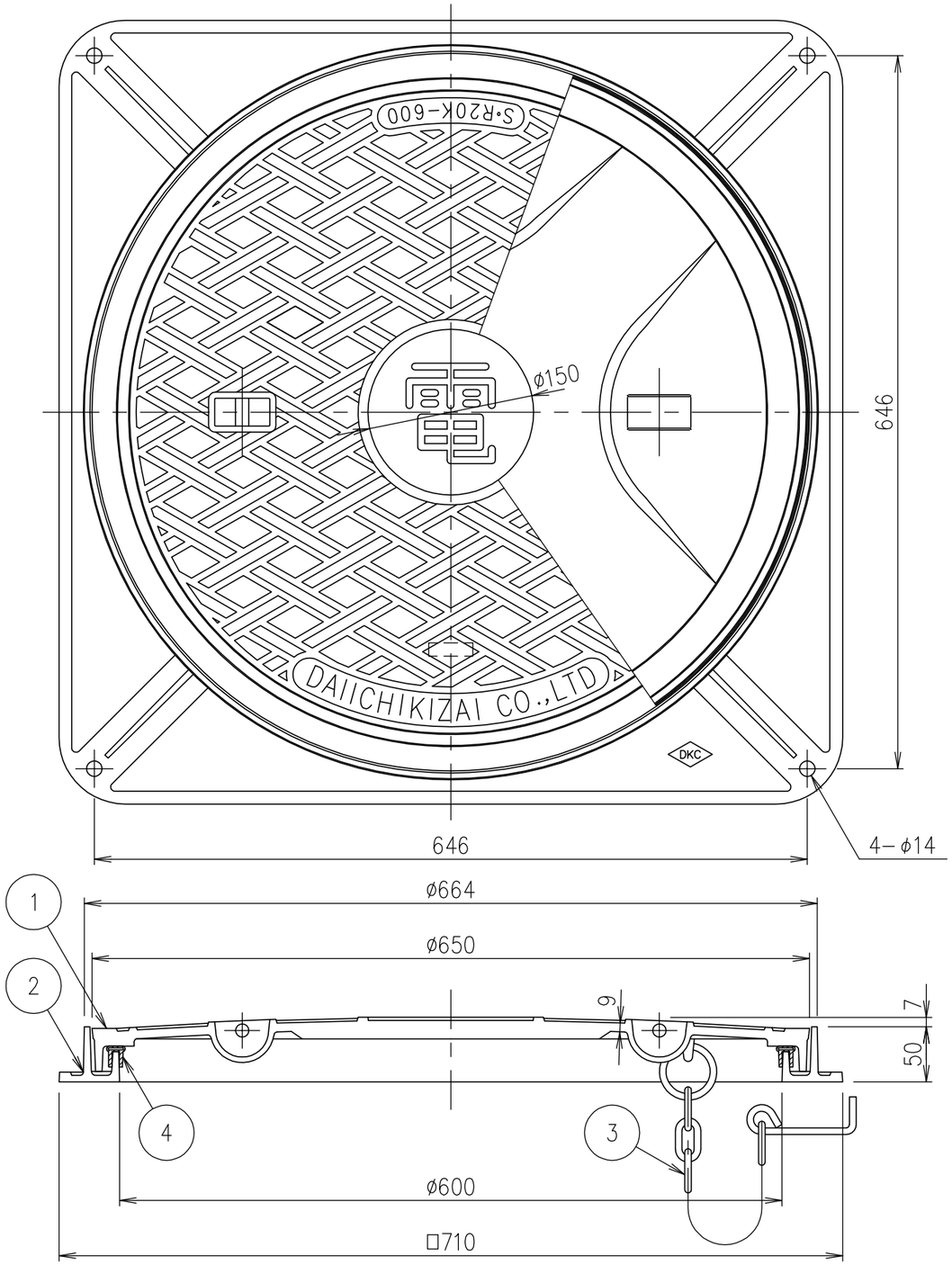

破壊荷重	質量
200kN以上	53.2kg

項番	名称	材質	個数	kg／個	記事
4	ゴムパッキン	クロロプレン			
3	クサリ	SWRM		0.5	φ6 L=500 溶融亜鉛めっき
2	受枠	FC200			樹脂系塗料塗装
1	カバー	FCD500			樹脂系塗料塗装

記号	内容	日付	編集
親番			
図歴			

担当	製図	照査	承認	尺度	名称
	福田	齊藤	金子	1/5	DKC T−20荷重・T−25荷重（敷地内仕様）用 電気設備用ハンドホール鉄蓋 簡易密閉形 MS−20K 600
平成 年 月 日					
第一機材株式会社				三角法	図番 PM−E3−02198C