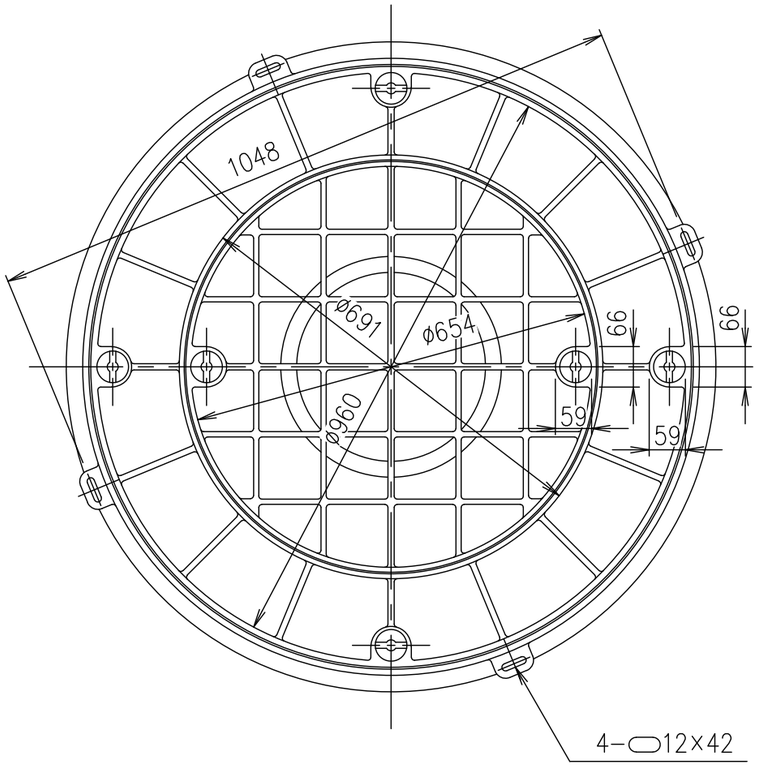

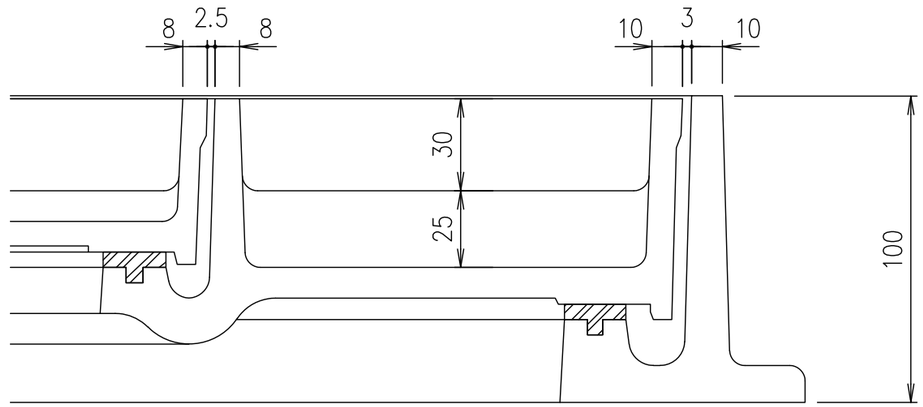

部分詳細図　S=1/2

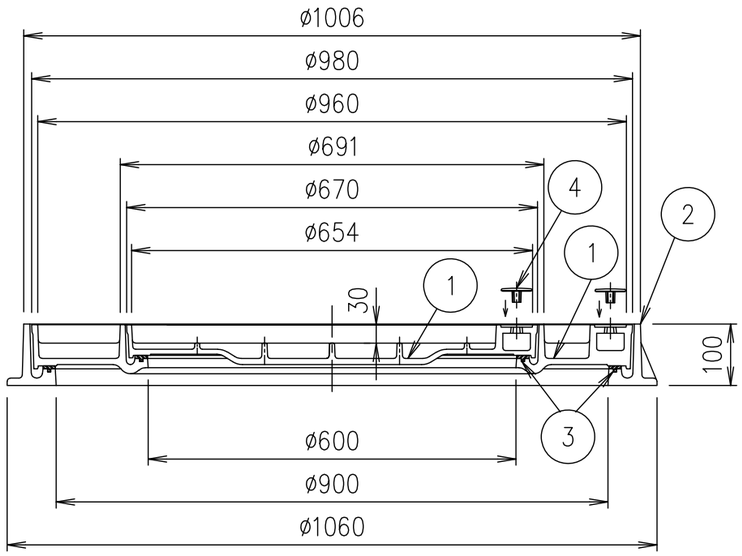

T−8荷重（敷地内仕様）

破壊荷重	載荷板	質量
80kN以上	ϕ150	178.0kg

T−14歩道（車両乗入）仕様

破壊荷重	載荷板	質量
181.2kN以上	200×500	178.0kg

項番	名称	材質	個数	kg／個	記事
4	取手キャップ	クロロプレン			
3	ゴムパッキン	クロロプレン			
2	受枠	FC200			樹脂系塗料塗装
1	カバー	FC200			樹脂系塗料塗装

記号	内容	日付	編集
親番			
図歴			

担当	製図	照査	承認
	秋山	齊藤	金子

平成　年　月　日

第一機材株式会社

1／10
尺度

三角法

名称：DKC
T−8荷重（敷地内仕様）用　T−14歩道（車両乗入）仕様用 簡易密閉形
MT−14　900

図番：PM−E3−03909C