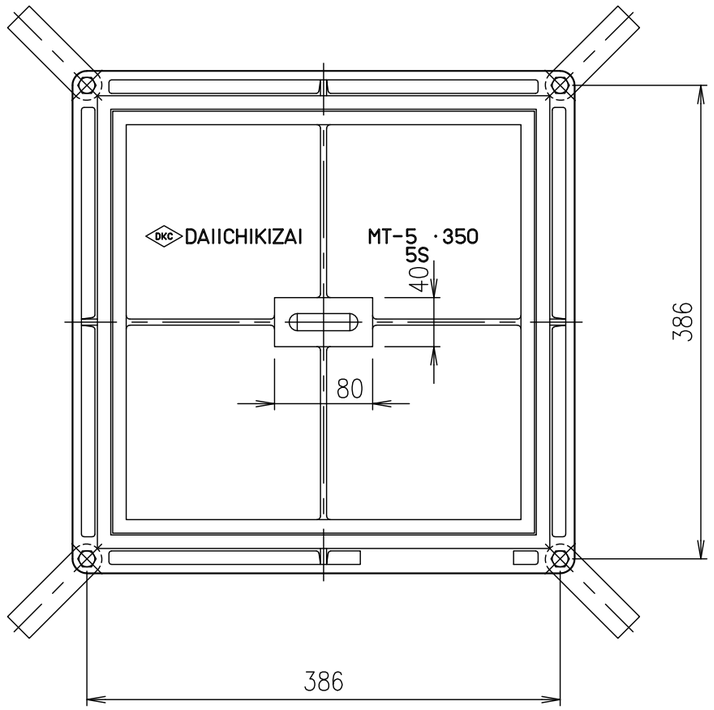

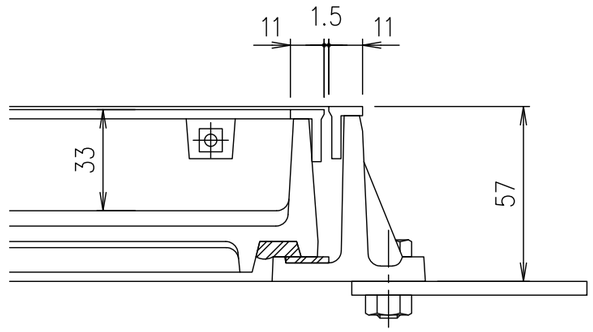

部分詳細図 S=1/2

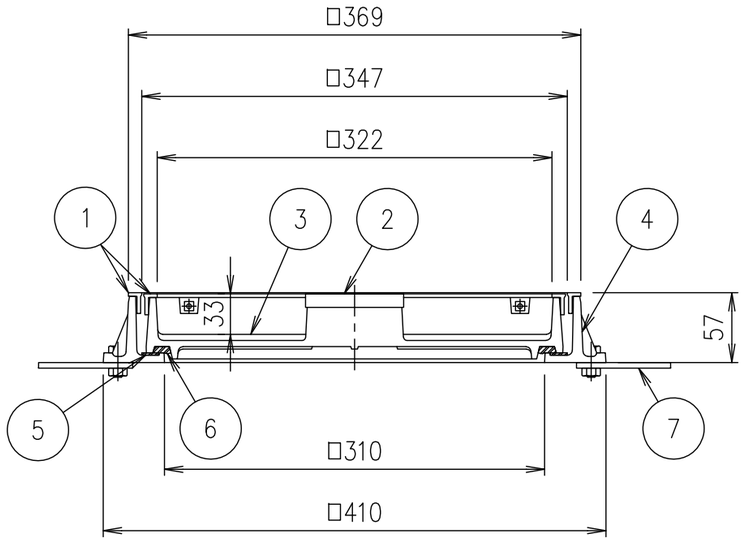

破壊荷重	質量
20kN以上	16.9kg

項番	名称	材質	個数	kg/個	記事
7	アンカー	SS400			
6	パッキン	クロロプレン			
5	クッション	クロロプレン			
4	受枠	FC200			樹脂系塗料塗装
3	カバー	FC200			樹脂系塗料塗装
2	黄銅取手	CAC202			
1	黄銅目地	C3604B			

記号	内容	日付	編集
親番			
図歴			

担当	製図	照査	承認
	秋山	齊藤	金子

平成 年 月 日

第一機材株式会社

1/5 尺度

三角法

名称: DKC
T−2荷重（敷地内仕様）用 簡易密閉形 黄銅目地
MT−5 350

図番: PM−E3−03906C