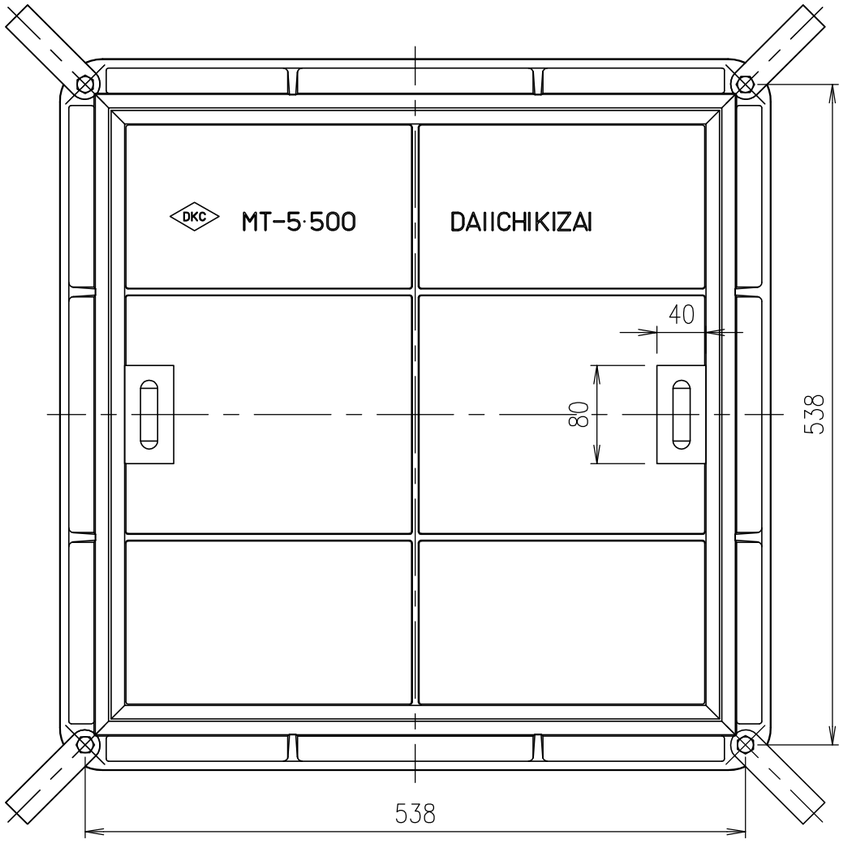

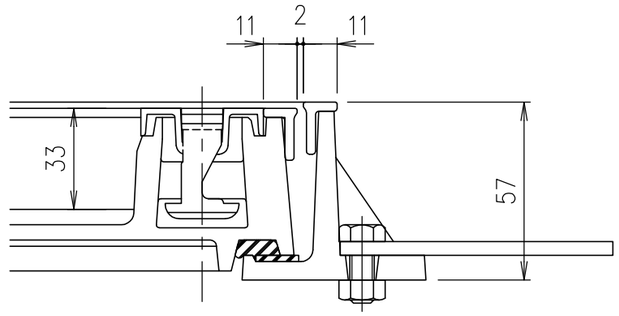

部分詳細図　S=1/2

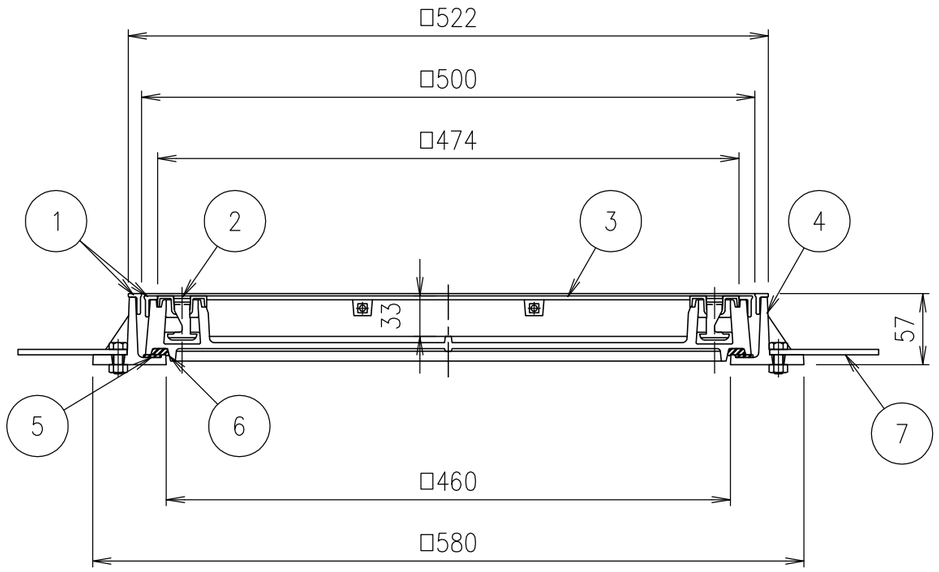

破壊荷重	質量
20kN以上	28.6kg

項番	名称	材質	個数	kg/個	記事
7	アンカー	SS400			
6	パッキン	塩化ビニル			
5	クッション	クロロプレン			
4	受枠	FC200			樹脂系塗料塗装
3	カバー	FC200			樹脂系塗料塗装
2	黄銅取手	CAC202			
1	黄銅目地	C3604B			

記号	内容	日付	編集
親番			
図歴			

担当	製図	照査	承認	尺度	名称
	秋山	齊藤	金子	1/5	DKC T−2荷重（敷地内仕様）用　簡易密閉形　黄銅目地 MT−5　500
平成　年　月　日				三角法	図番 PM−E3−02600C

第一機材株式会社