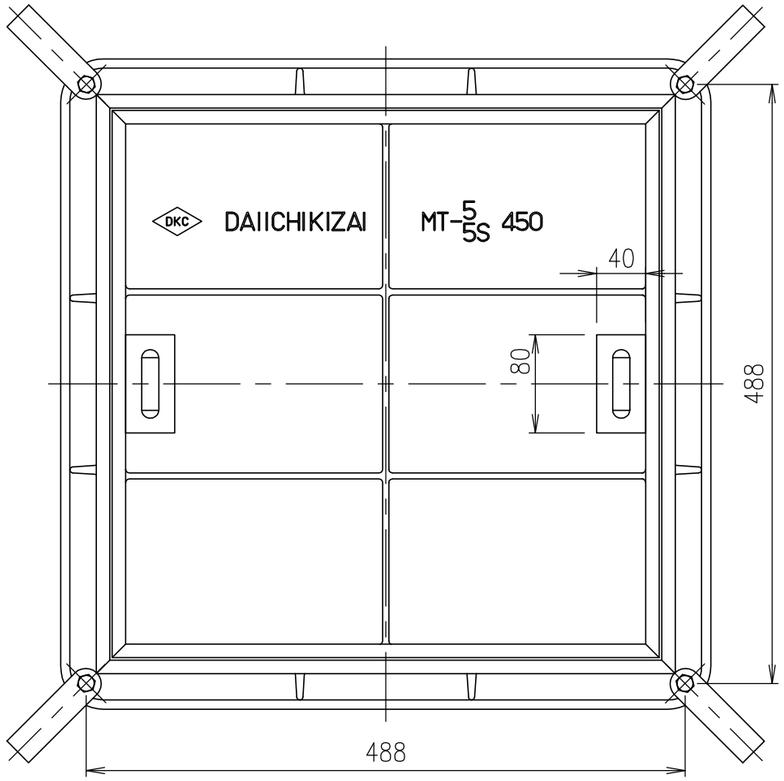

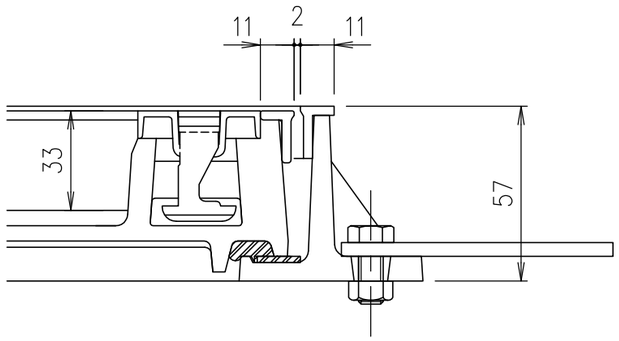

部分詳細図　S=1/2

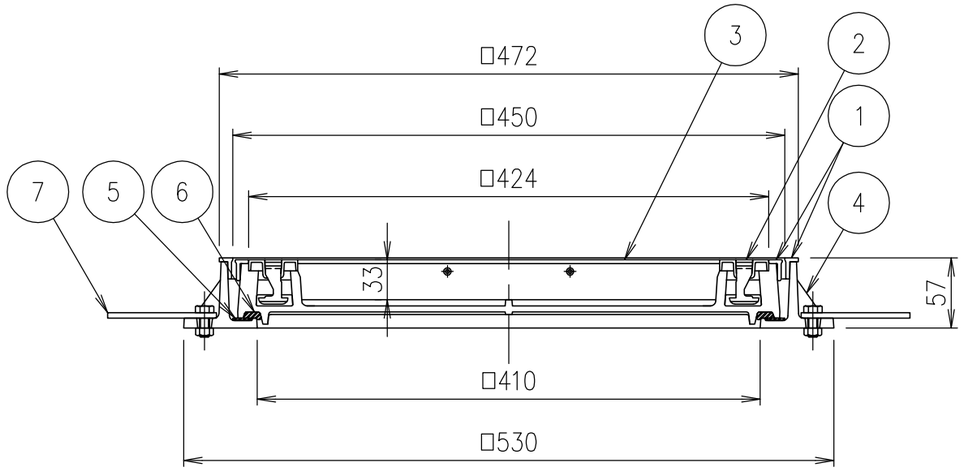

破壊荷重	質量
20kN以上	25.7kg

項番	名称	材質	個数	kg/個	記事
7	アンカー	SS400			
6	ゴムパッキン	クロロプレン			
5	クッション	クロロプレン			
4	受枠	FC200			樹脂系塗料塗装
3	カバー	FC200			樹脂系塗料塗装
2	ステンレス取手	SUS304			
1	ステンレス目地	SUS304			

記号	内容	日付	編集
親番			
図歴			

担当	製図	照査	承認
	藤本	齊藤	金子

平成　年　月　日

第一機材株式会社

1/5 尺度

三角法

名称：DKC
T−2荷重（敷地内仕様）用　簡易密閉形　ステンレス目地
MT−5S　450

図番：PM−E3−00905C