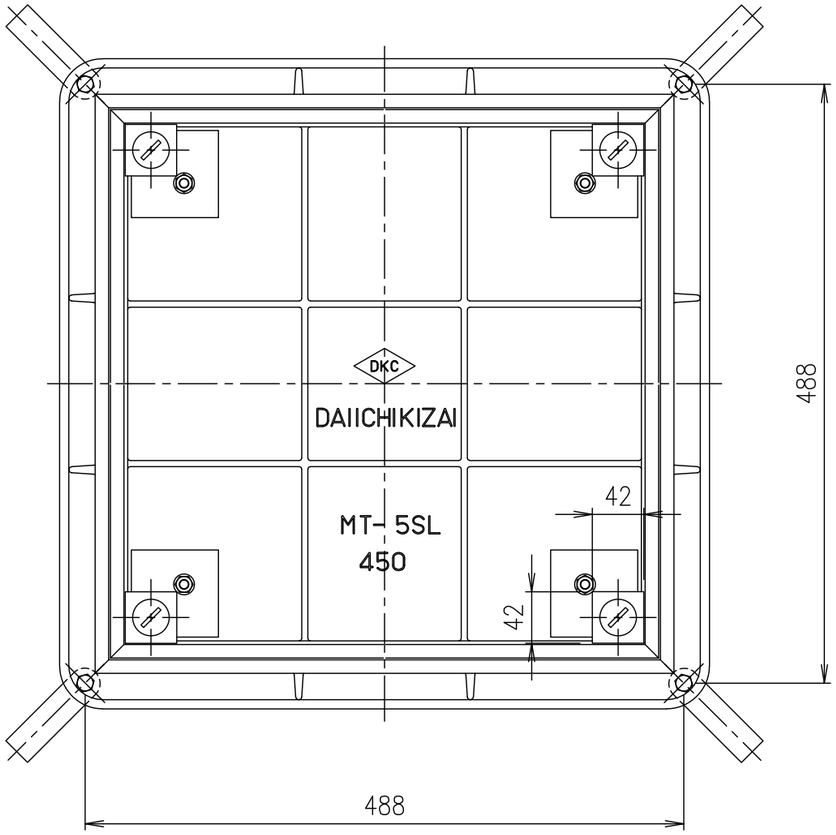

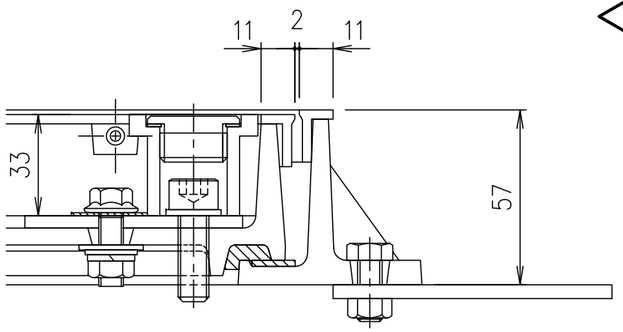

部分詳細図　S=1/2

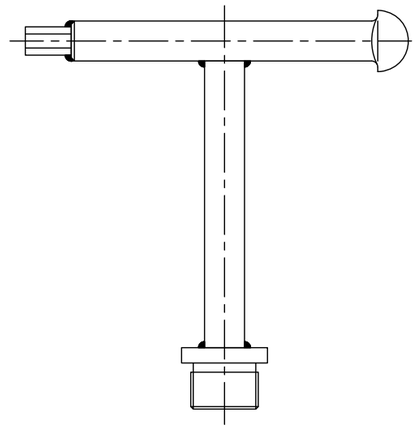

開閉鍵　S=1/2

MF−44

破壊荷重	質量
20kN以上	25.6kg

《注意事項》

マンホール受枠施工する際、受枠のボルト座タップ部分にコンクリートやノロ等が入らないようご注意ください。

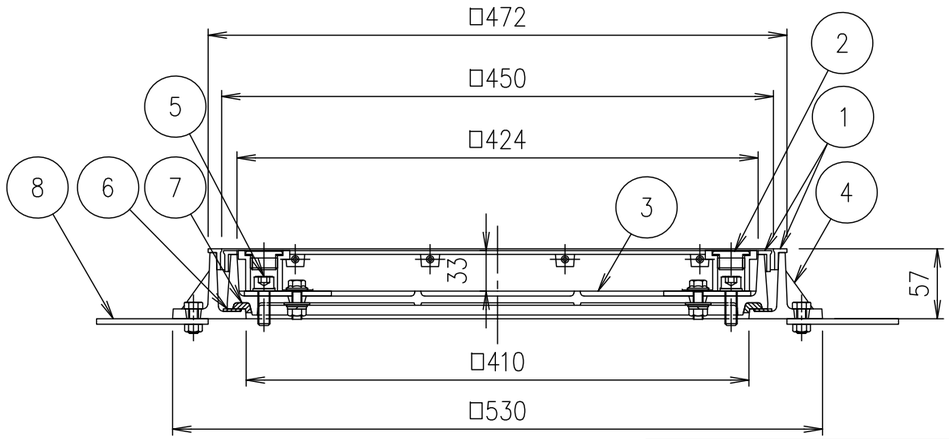

項番	名称	材質	個数	kg/個	記事
	開閉鍵	SS400			電気亜鉛めっき
8	アンカー	SS400			
7	ゴムパッキン	クロロプレン			
6	クッション	クロロプレン			
5	六角穴付ボルト	SUS304			4−M10×30
4	受枠	FC200			樹脂系塗料塗装
3	カバー	FC200			樹脂系塗料塗装
2	取手キャップ	SUS304			
1	ステンレス目地	SUS304			

記号	内容	日付	編集
親番			
図歴			

担当	製図	照査	承認
	秋山	齊藤	金子

平成　年　月　日

第一機材株式会社

1/5 尺度

三角法

名称：DKC
T−2荷重（敷地内仕様）用　密閉形　ステンレス目地
MT−5SL　450　ボルトロック式

図番：PM−E3−04969C