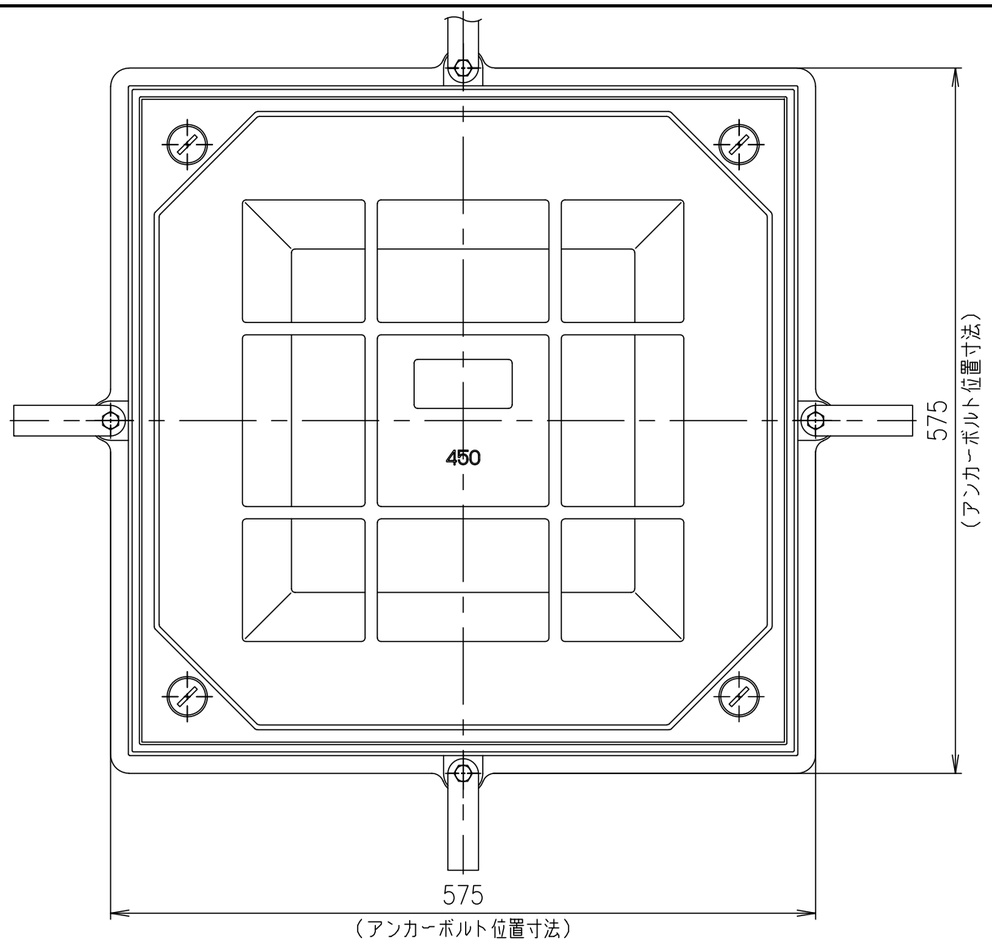

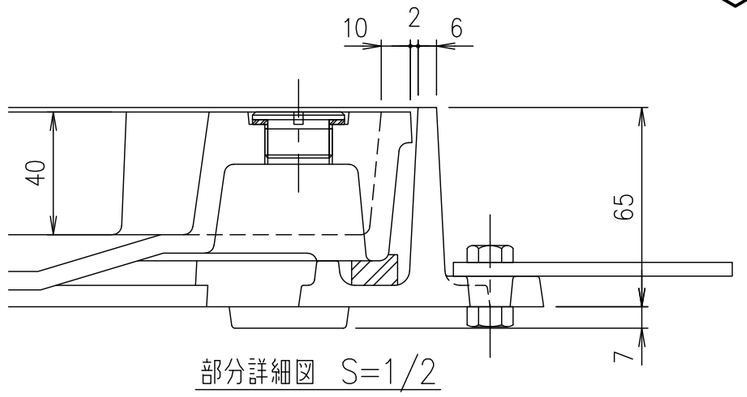

部分詳細図 S=1/2

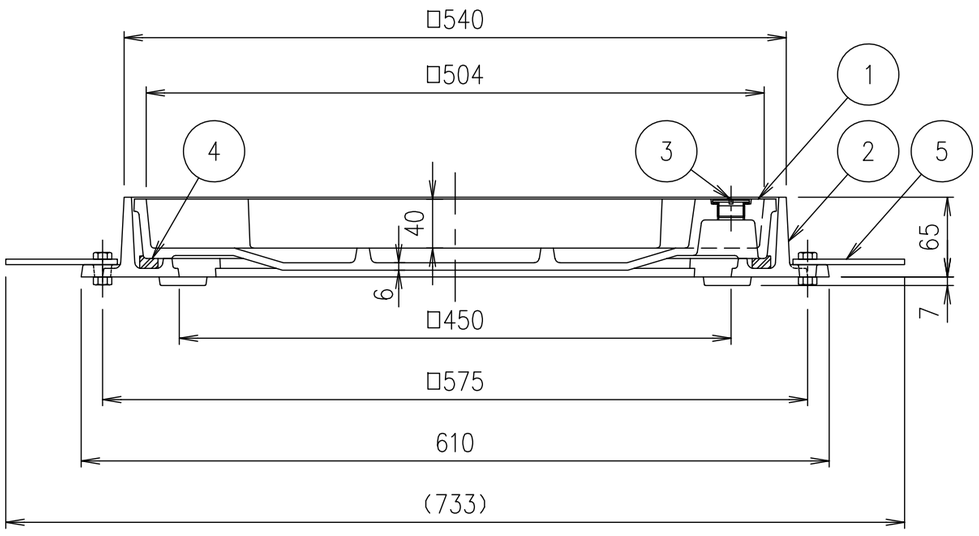

破壊荷重	質量
20kN以上	37.0kg

項番	名称	材質	個数	kg/個	記事
5	アンカー	SS400			
4	ゴムパッキン	クロロプレン			
3	取手キャップ	SUS304			
2	受枠	FC200			樹脂系塗料塗装
1	カバー	FC200			樹脂系塗料塗装

記号	内容	日付	編集
親番			
図歴			

担当	製図	照査	承認
	秋山	齊藤	金子

平成　年　月　日

第一機材株式会社

1/5 尺度

三角法

名称: DKC
T−2荷重(敷地内仕様)用　簡易密閉形
MT−E2　450

図番: PM−E3−05194B