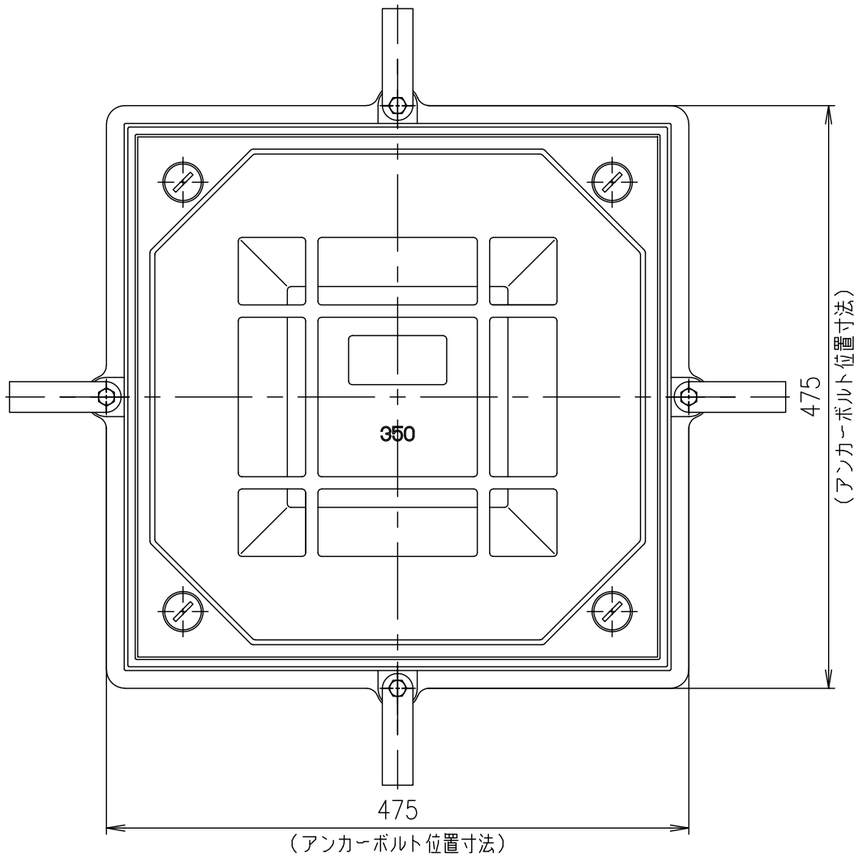

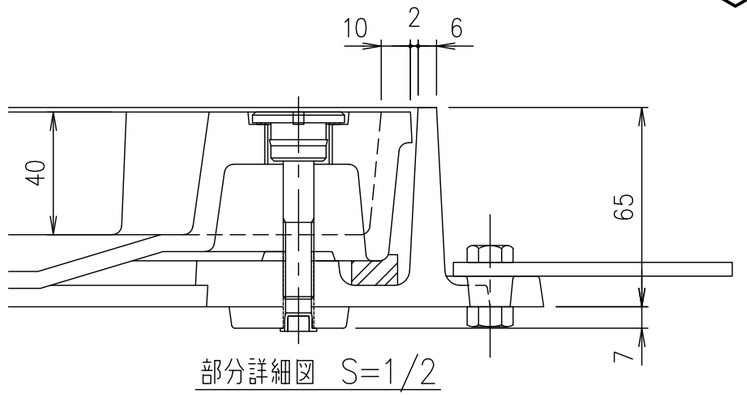

部分詳細図　S=1/2

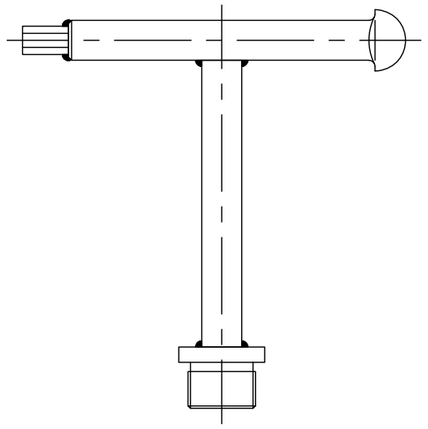

開閉鍵　S=1/2
MF−44

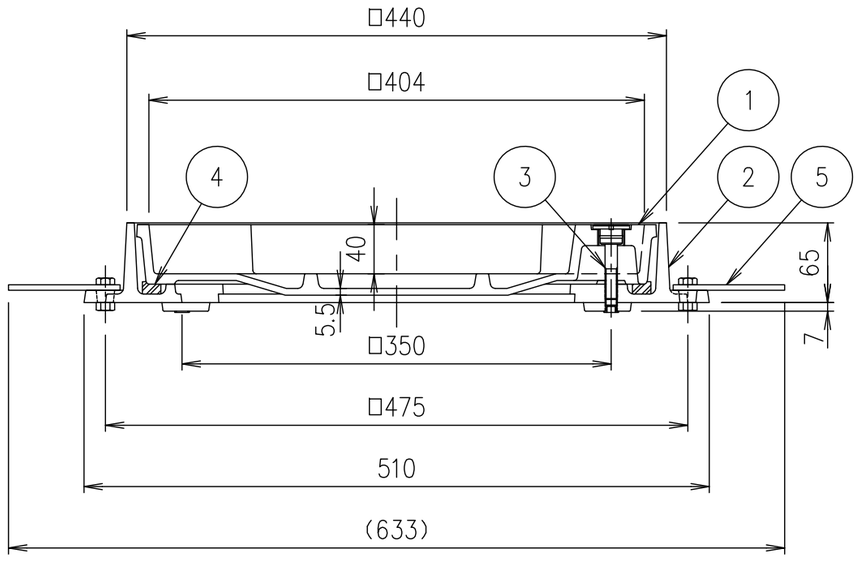

破壊荷重	質量
20kN以上	28.0kg

《注意事項》
マンホール受枠施工する際、受枠のボルト座タップ部分にコンクリートやノロ等が入らないようご注意ください。

項番	名称	材質	個数	kg/個	記事
	開閉鍵	SS400			電気亜鉛めっき
5	アンカー	SS400			
4	ゴムパッキン	クロロプレン			
3	一体型　取手キャップボルト	SUS304			4−M10
2	受枠	FC200			樹脂系塗料塗装
1	カバー	FC200			樹脂系塗料塗装

記号	内容	日付	編集
親番			
図歴			

担当	製図	照査	承認
	秋山	齊藤	金子

平成　年　月　日

第一機材株式会社

1/5
尺度
三角法

名称：DKC
T−2荷重（敷地内仕様）用　密閉形
MT−E2L　350　ボルトロック式

図番：PM−E3−05127B