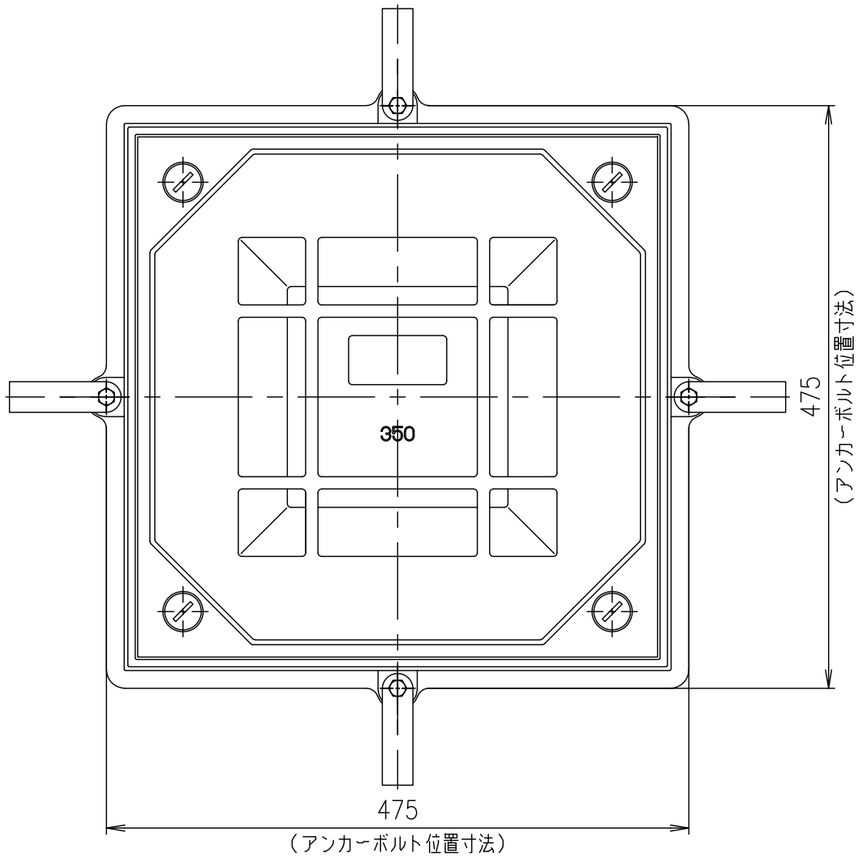

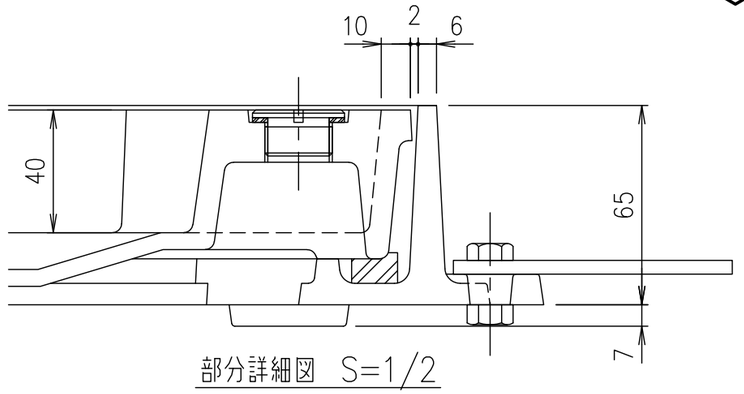

部分詳細図　S=1/2

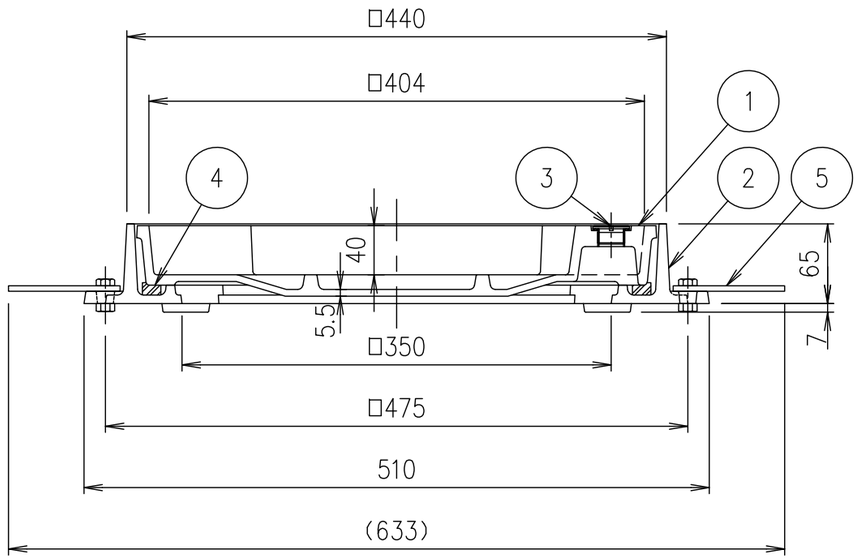

破壊荷重	質量
60kN以上	27.9kg

項番	名称	材質	個数	kg／個	記事
5	アンカー	SS400			
4	ゴムパッキン	クロロプレン			
3	取手キャップ	SUS304			
2	受枠	FC200			樹脂系塗料塗装
1	カバー	FC200			樹脂系塗料塗装

記号	内容	日付	編集
親番			
図歴			

担当	製図	照査	承認	尺度	名称
	秋山	齊藤	金子	1/5	DKC T−6荷重（敷地内仕様）用　簡易密閉形 MT−E6　350
平成　年　月　日				三角法	図番 PM−E3−05200B

第一機材株式会社