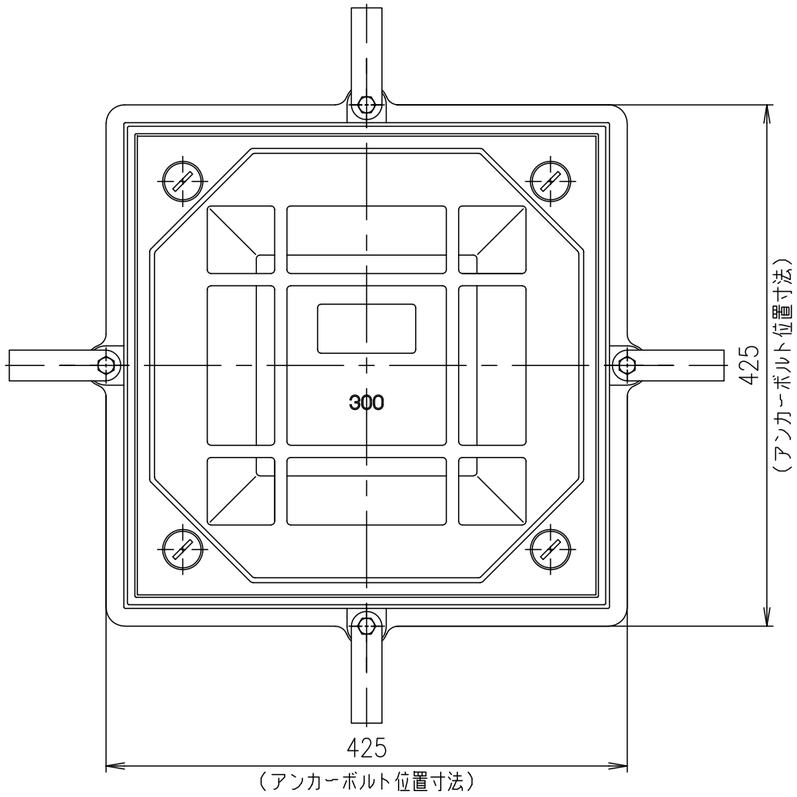

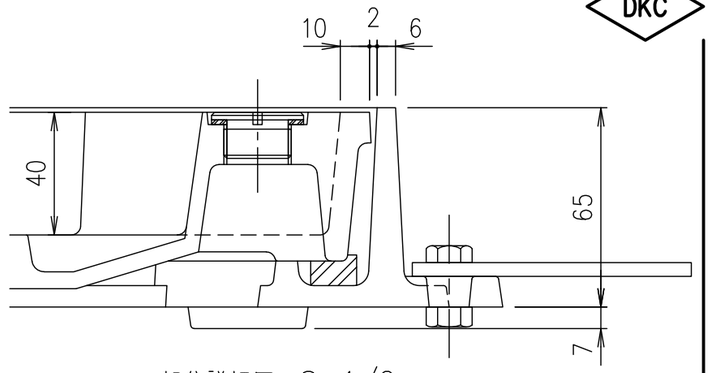

部分詳細図 S=1/2

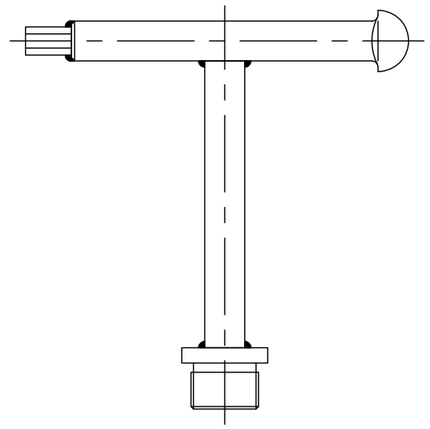

開閉鍵 S=1/2
MF-44

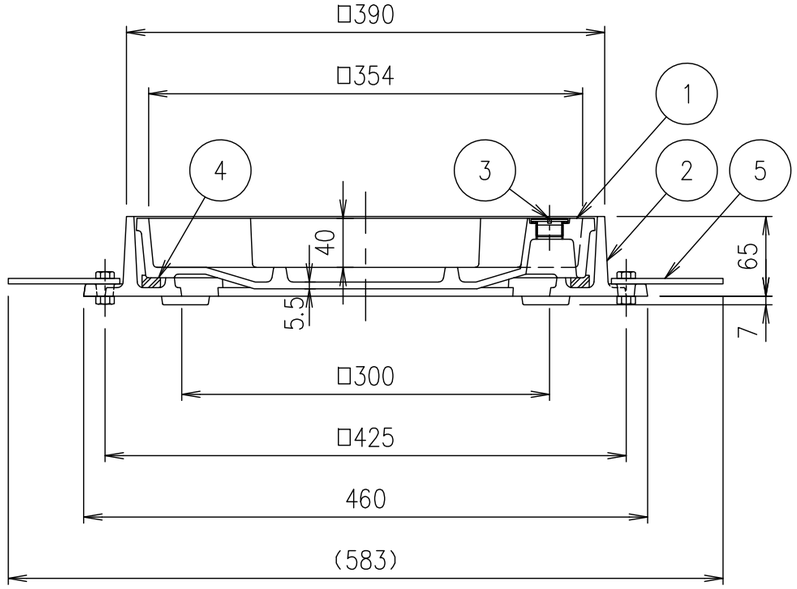

破壊荷重	質量
100kN以上	24.0kg

項番	名称	材質	個数	kg/個	記事
	開閉鍵	SS400			電気亜鉛めっき
5	アンカー	SS400			
4	ゴムパッキン	クロロプレン			
3	取手キャップ	SUS304			
2	受枠	FC200			樹脂系塗料塗装
1	カバー	FCD500			樹脂系塗料塗装

記号	内容	日付	編集
親番			
図歴			

担当	製図	照査	承認
	秋山	齊藤	金子

平成 年 月 日

第一機材株式会社

1/5
尺度
三角法

名称: DKC
T-20荷重・T-25荷重(敷地内仕様)用 簡易密閉形
MT-ED 300

図番: PM-E3-05207B