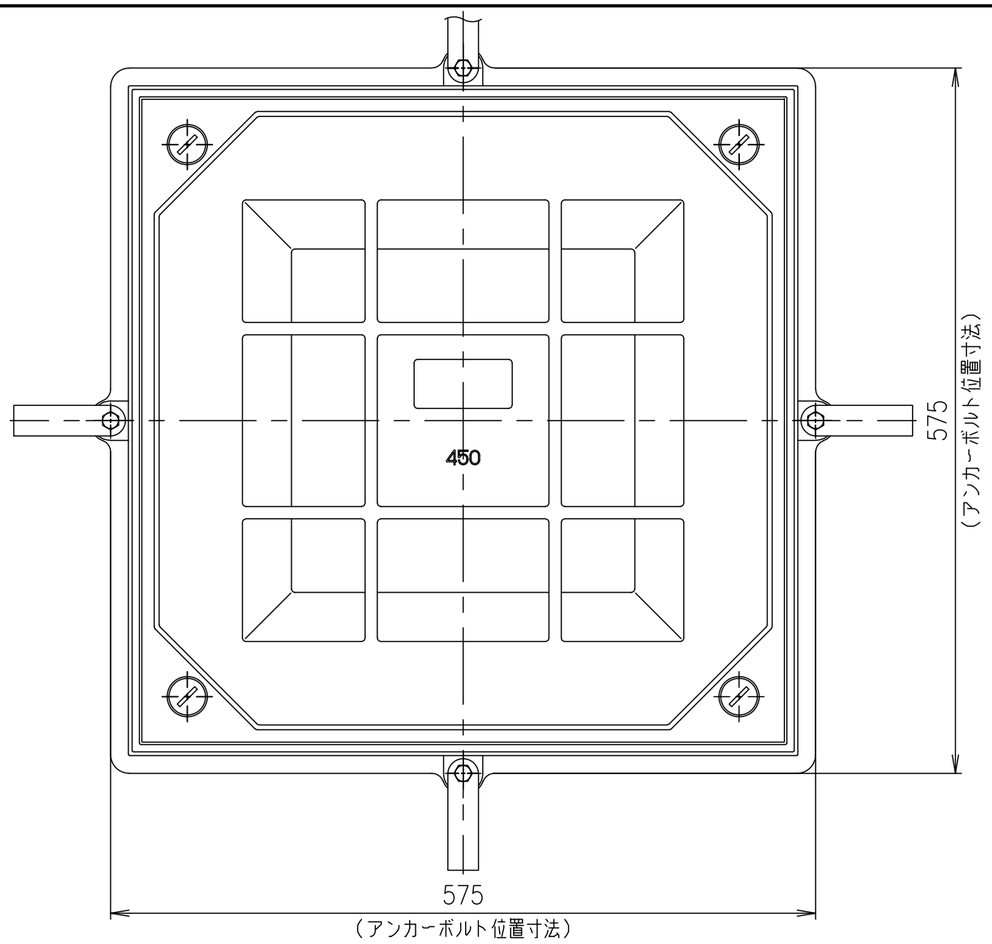


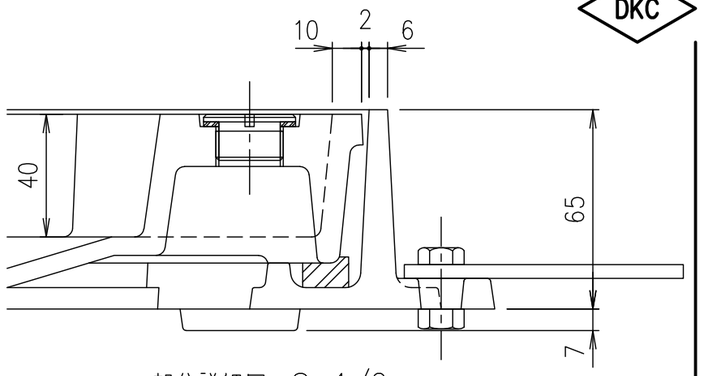


部分詳細図 S=1/2

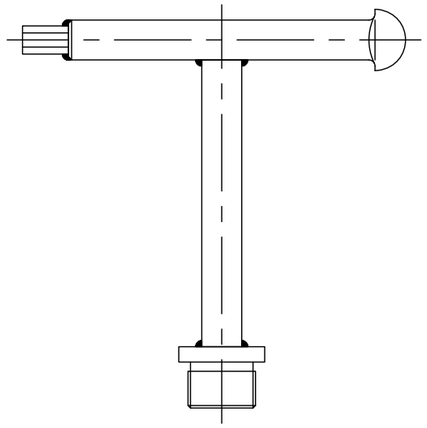

開閉鍵 S=1/2
MF-44

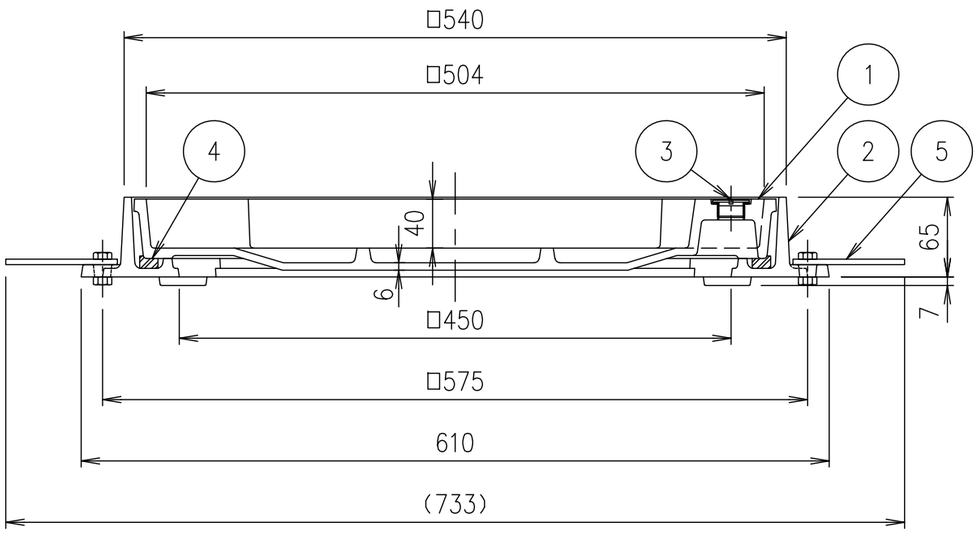


| 破壊荷重 | 質量 |
|---|---|
| 200kN以上 | 37.0kg |

| 項番 | 名称 | 材質 | 個数 | kg/個 | 記事 |
|---|---|---|---|---|---|
| | 開閉鍵 | SS400 | | | 電気亜鉛めっき |
| 5 | アンカー | SS400 | | | |
| 4 | ゴムパッキン | クロロプレン | | | |
| 3 | 取手キャップ | SUS304 | | | |
| 2 | 受枠 | FC200 | | | 樹脂系塗料塗装 |
| 1 | カバー | FCD500 | | | 樹脂系塗料塗装 |

| 記号 | 内容 | 日付 | 編集 |
|---|---|---|---|
| | | | |
| | | | |
| | | | |
| | | | |
| 親番 | | | |
| 図歴 | | | |

| 担当 | 製図 | 照査 | 承認 |
|---|---|---|---|
| | 秋山 | 齊藤 | 金子 |

平成 年 月 日

第一機材株式会社

1/5 尺度

三角法

名称: DKC
T-20荷重・T-25荷重(敷地内仕様)用 簡易密閉形
MT-ED 450

図番: PM-E3-05211B