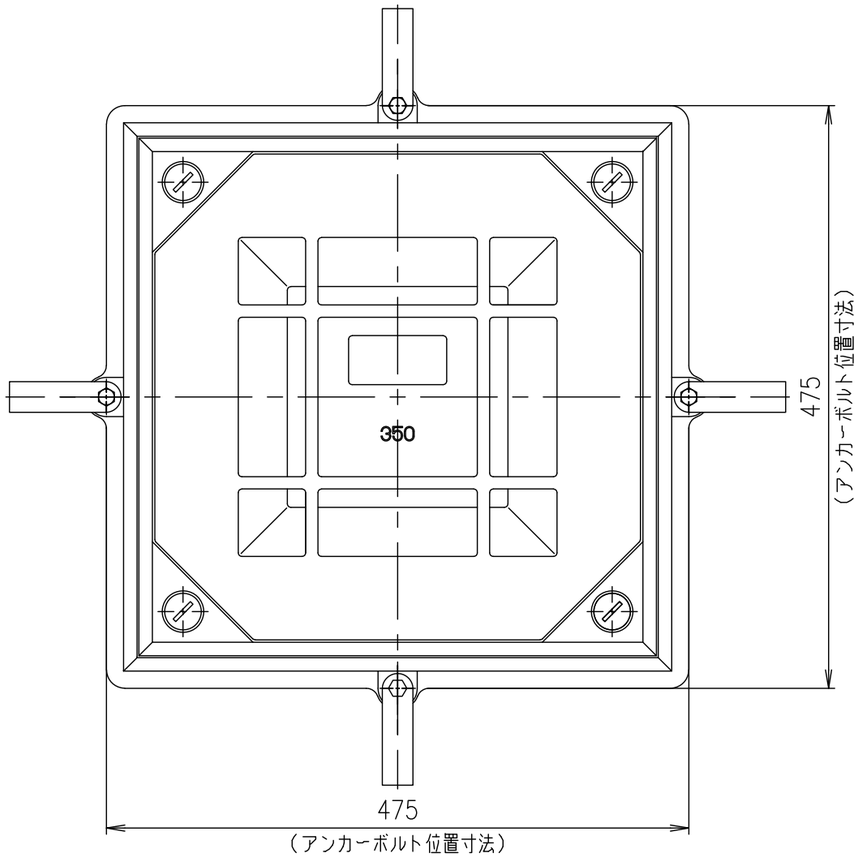

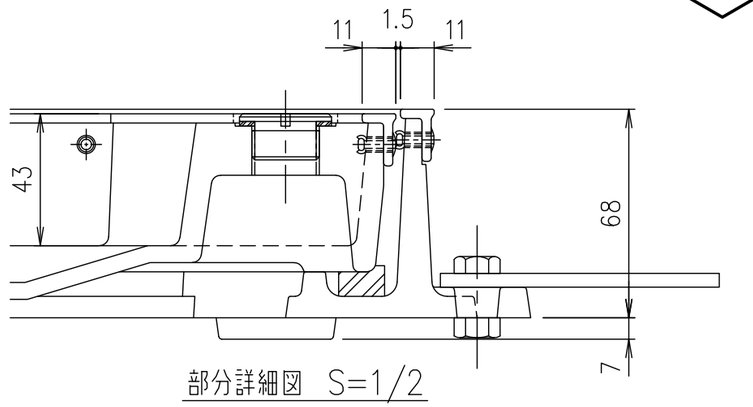

部分詳細図　S=1/2

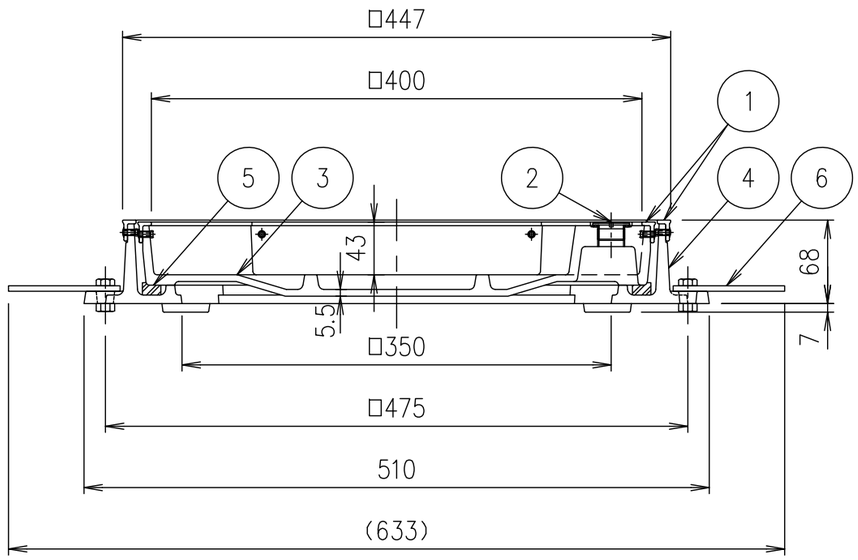

破壊荷重	質量
20kN以上	29.1kg

項番	名称	材質	個数	kg／個	記事
6	アンカー	SS400			
5	ゴムパッキン	クロロプレン			
4	受枠	FC200			樹脂系塗料塗装
3	カバー	FC200			樹脂系塗料塗装
2	取手キャップ	SUS304			
1	ステンレス目地	SUS304			

記号	内容	日付	編集
親番			
図歴			

担当	製図	照査	承認	尺度	名称
	秋山	齊藤	金子	1/5	DKC T−2荷重（敷地内仕様）用　簡易密閉形　ステンレス目地 MT−H2S　350
平成　年　月　日				三角法	図番 PM−E3−05151B

第一機材株式会社