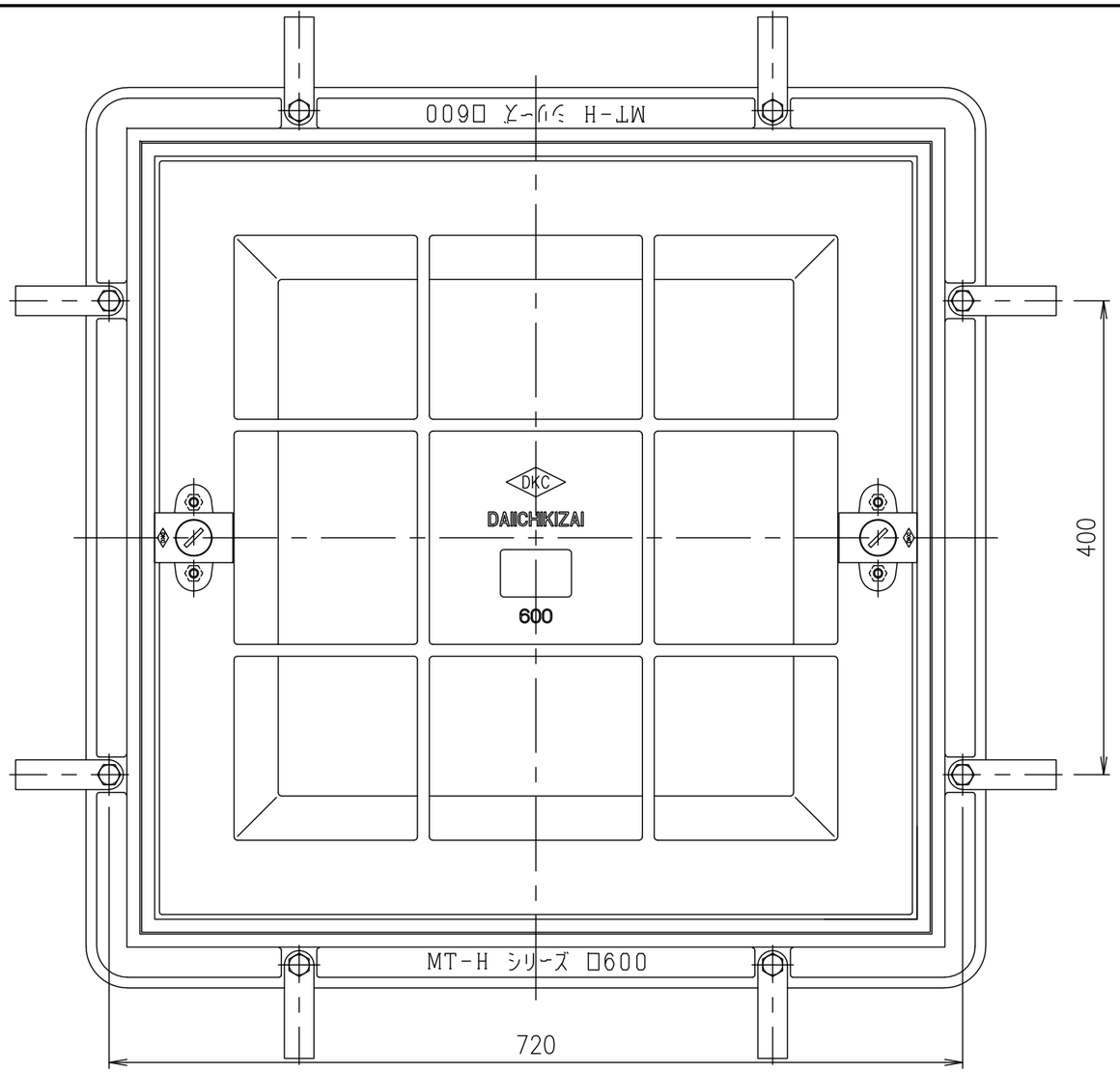

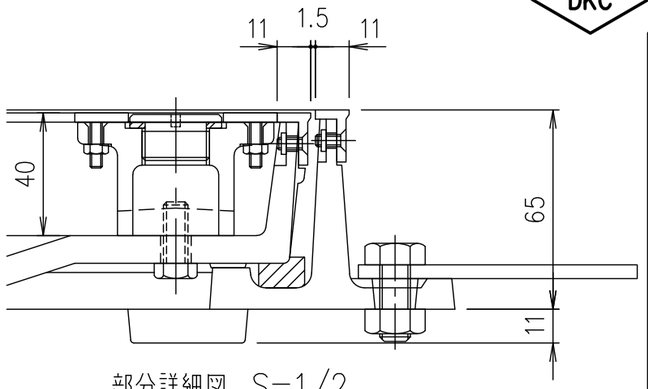

部分詳細図 S=1/2

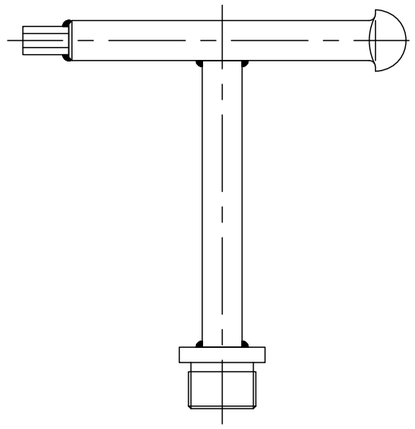

開閉鍵 S=1/2

MF-44

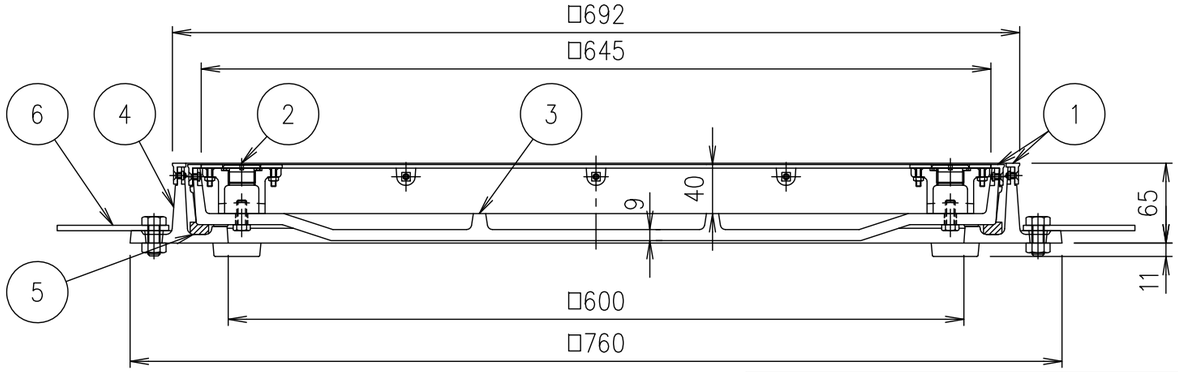

破壊荷重	質量
60kN以上	65.3kg

項番	名称	材質	個数	kg/個	記事
	開閉鍵	SS400			電気亜鉛めっき
6	アンカー	SS400			
5	ゴムパッキン	クロロプレン			
4	受枠	FC200			樹脂系塗料塗装
3	カバー	FC200			樹脂系塗料塗装
2	取手キャップ	CAC202			
1	黄銅目地	C3604			

記号	内容	日付	編集
親番			
図歴			

担当	製図	照査	承認
	秋山	齊藤	金子

平成 年 月 日

第一機材株式会社

1/5 尺度

三角法

名称: DKC
T-6荷重（敷地内仕様）用 簡易密閉形 黄銅目地
MT-H6B 600

図番: PM-E3-05184B