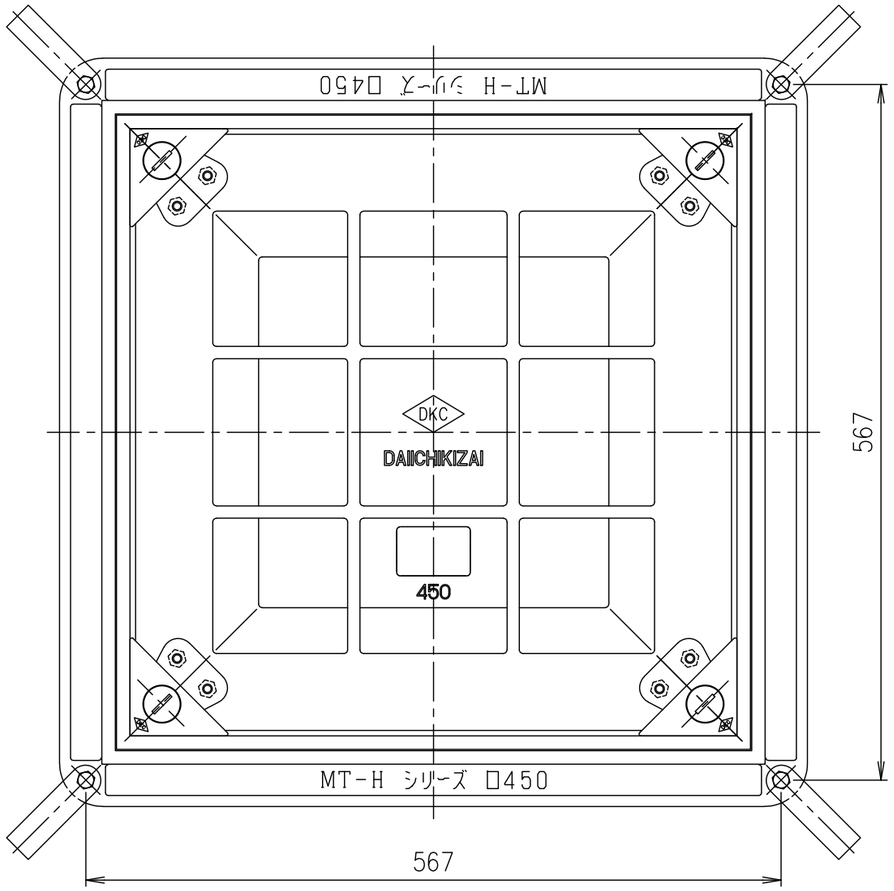

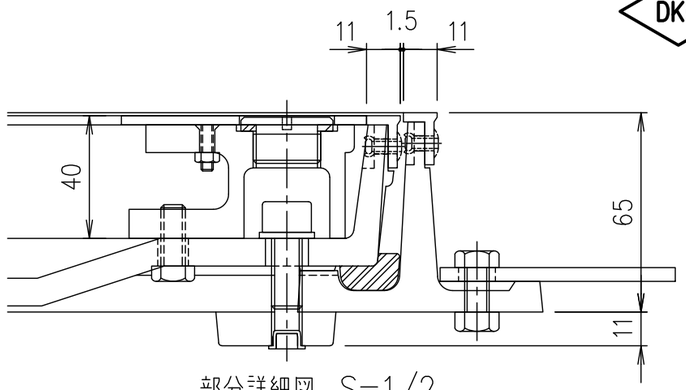

部分詳細図 S=1/2

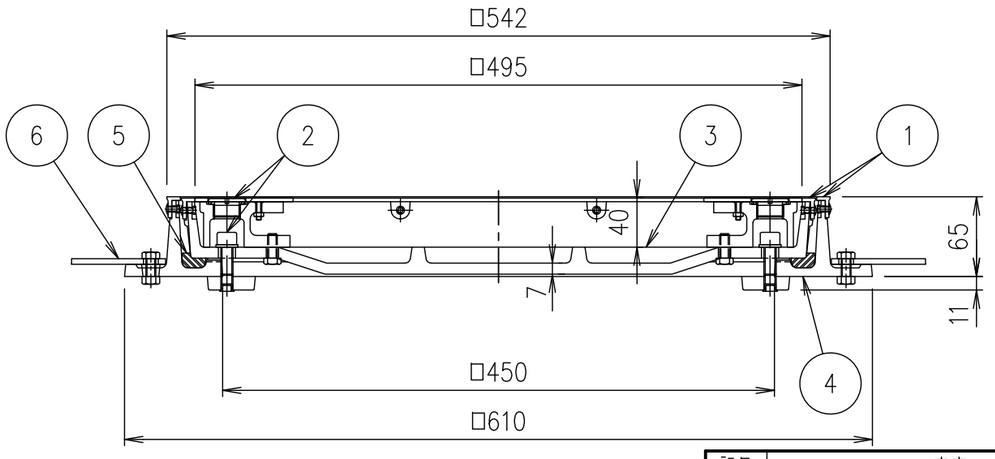

破壊荷重	質量
60kN以上	44.4kg

《注意事項》
マンホール受枠施工する際、受枠のボルト座タップ部分にコンクリートやノロ等が入らないようご注意ください。

項番	名称		材質	個数	kg/個	記事
6	アンカー		SS400			
5	ゴムパッキン		クロロプレン			
4	受枠		FC200			樹脂系塗料塗装
3	カバー		FC200			樹脂系塗料塗装
2	分離型	六角穴付ボルト	SUS304			4−M10×25
		取手キャップ	SUS304			
1	ステンレス目地		SUS304			

記号	内容	日付	編集
親番			
図歴			

担当	製図	照査	承認	尺度	名称
	秋山	齊藤	金子	1/5	DKC T−6荷重（敷地内仕様）用 密閉形 ステンレス目地 MT−H6SL 450 ボルトロック式
平成 年 月 日					
第一機材株式会社				三角法	図番 PM−E3−05096C