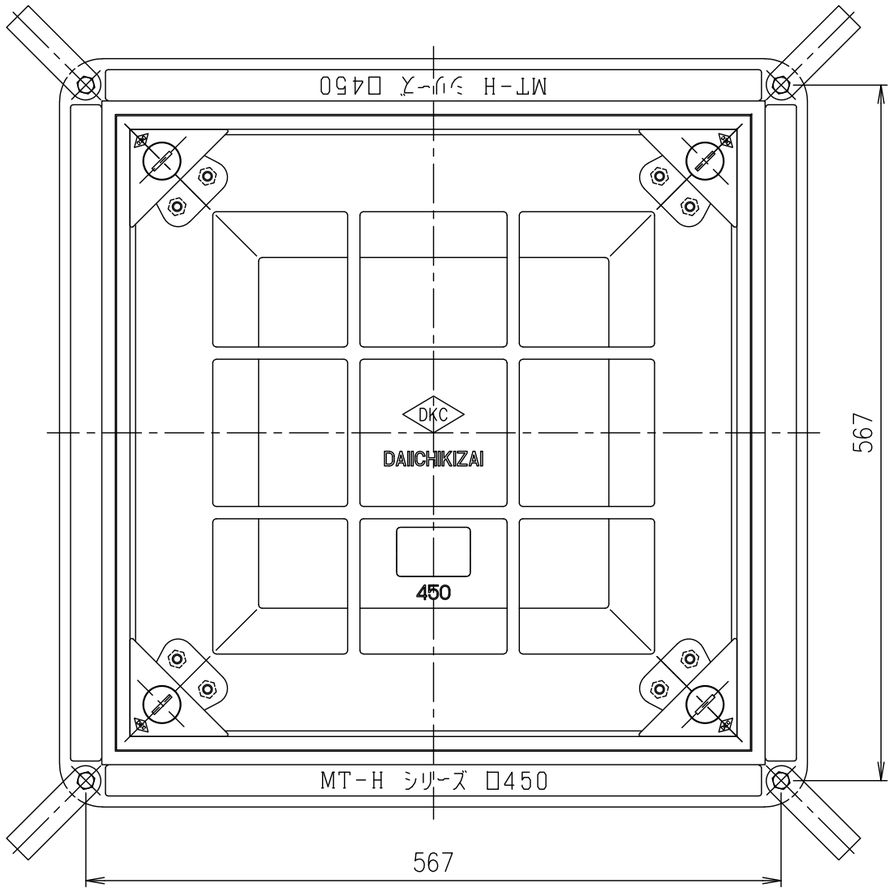

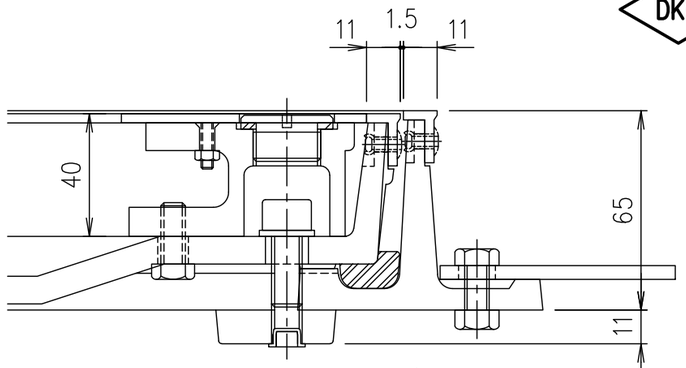

部分詳細図 S=1/2

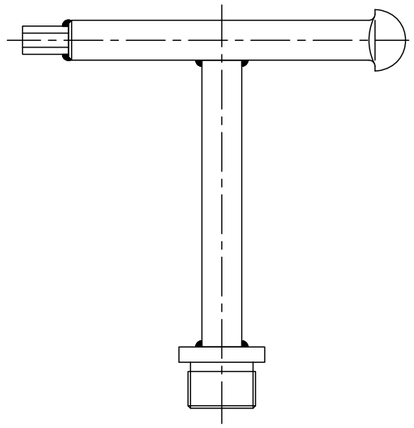

開閉鍵 S=1/2
MF-44

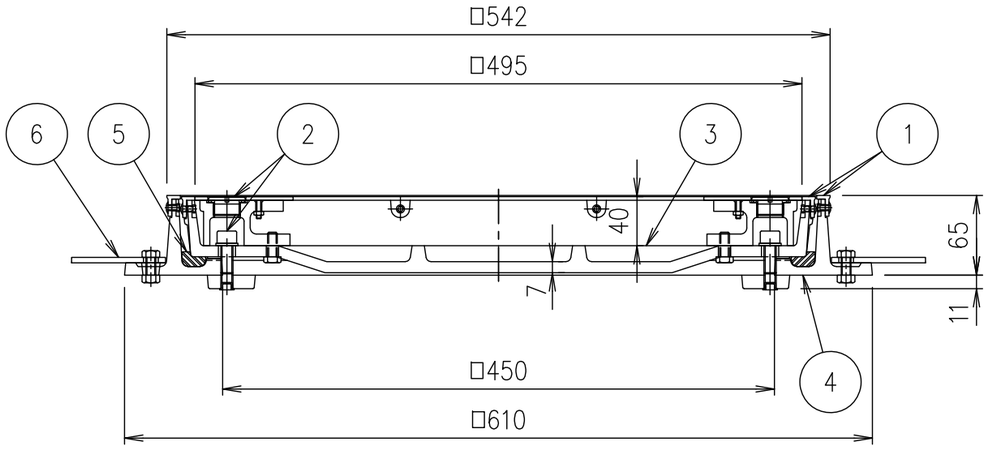

破壊荷重	質量
60kN以上	44.4kg

《注意事項》
マンホール受枠施工する際、受枠のボルト座タップ部分にコンクリートやノロ等が入らないようご注意ください。

	開閉鍵		SS400			電気亜鉛めっき
6	アンカー		SS400			
5	ゴムパッキン		クロロプレン			
4	受枠		FC200			樹脂系塗料塗装
3	カバー		FC200			樹脂系塗料塗装
2	分離型	六角穴付ボルト	SUS304			4-M10×25
		取手キャップ	SUS304			
1	ステンレス目地		SUS304			
項番	名称		材質	個数	kg/個	記事

記号	内容	日付	編集
親番			
図歴			

担当	製図	照査	承認
	秋山	齊藤	金子

平成 年 月 日

第一機材株式会社

1/5
尺度

三角法

名称: DKC
T-6荷重（敷地内仕様）用 密閉形 ステンレス目地
MT-H6SL 450 ボルトロック式

図番: PM-E3-05097C