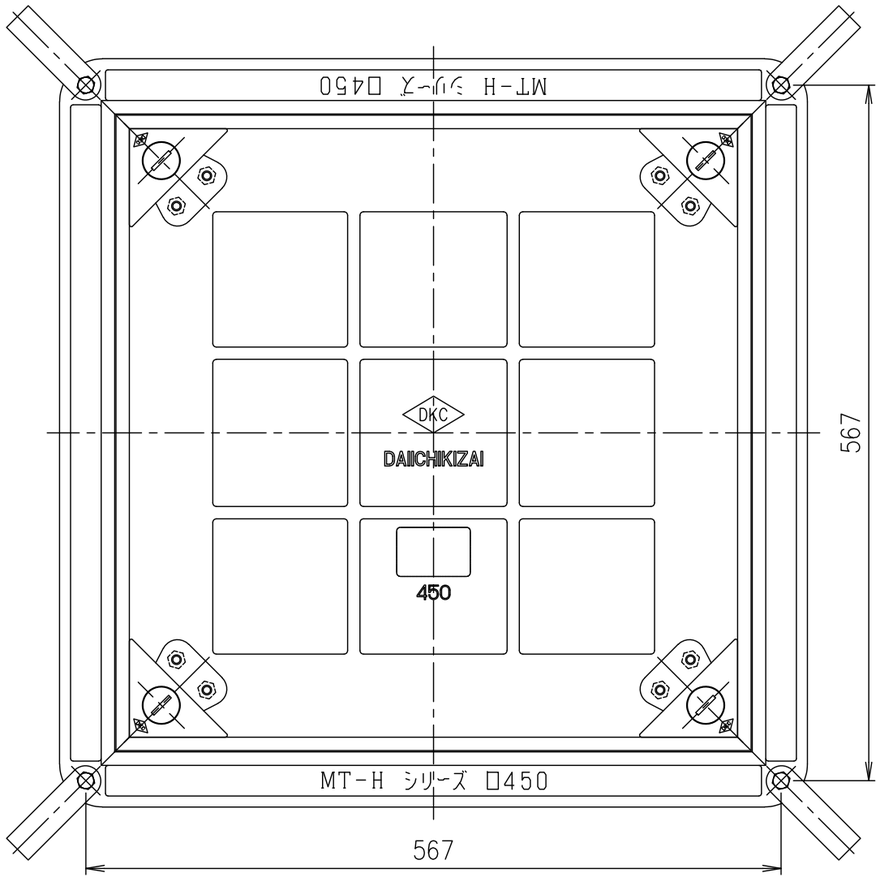

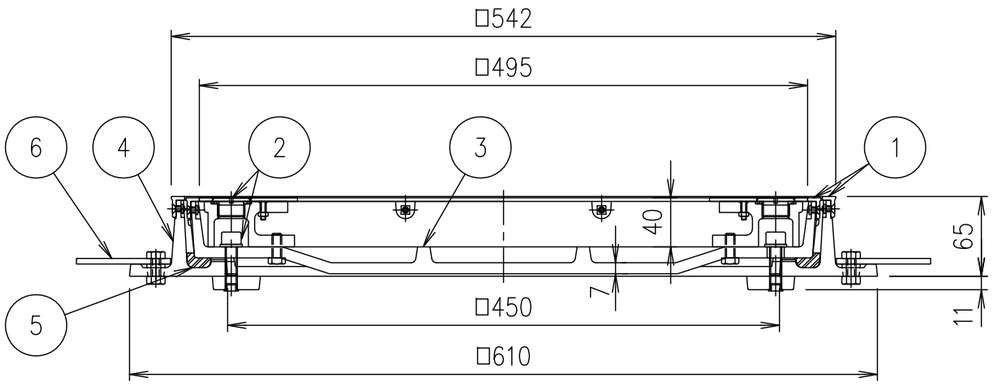

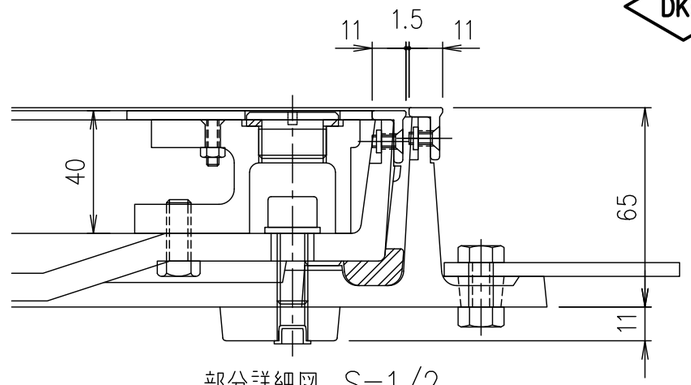

部分詳細図 S=1/2

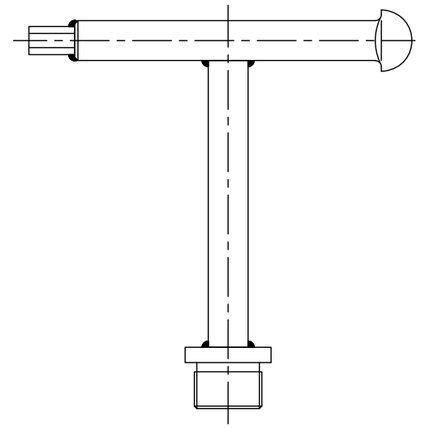

開閉鍵 S=1/2

MF-44

破壊荷重	質量
200kN以上	44.4kg

《注意事項》

マンホール受枠施工する際、受枠のボルト座タップ部分にコンクリートやノロ等が入らないようご注意ください。

	開閉鍵		SS400			電気亜鉛めっき
6	アンカー		SS400			
5	ゴムパッキン		クロロプレン			
4	受枠		FC200			樹脂系塗料塗装
3	カバー		FCD500			樹脂系塗料塗装
2	分離型	六角穴付ボルト	SUS304			4-M10×25
		取手キャップ	CAC202			
1	黄銅目地		C3604			
項番	名称		材質	個数	kg/個	記事

記号	内容	日付	編集
親番			
図歴			

担当	製図	照査	承認	尺度	名称
	秋山	齊藤	金子	1/5	DKC T-20荷重・T-25荷重（敷地内仕様）用 密閉形 黄銅目地 MT-HDBL 450 ボルトロック式
平成 年 月 日					
第一機材株式会社				三角法	図番 PM-E3-05121B