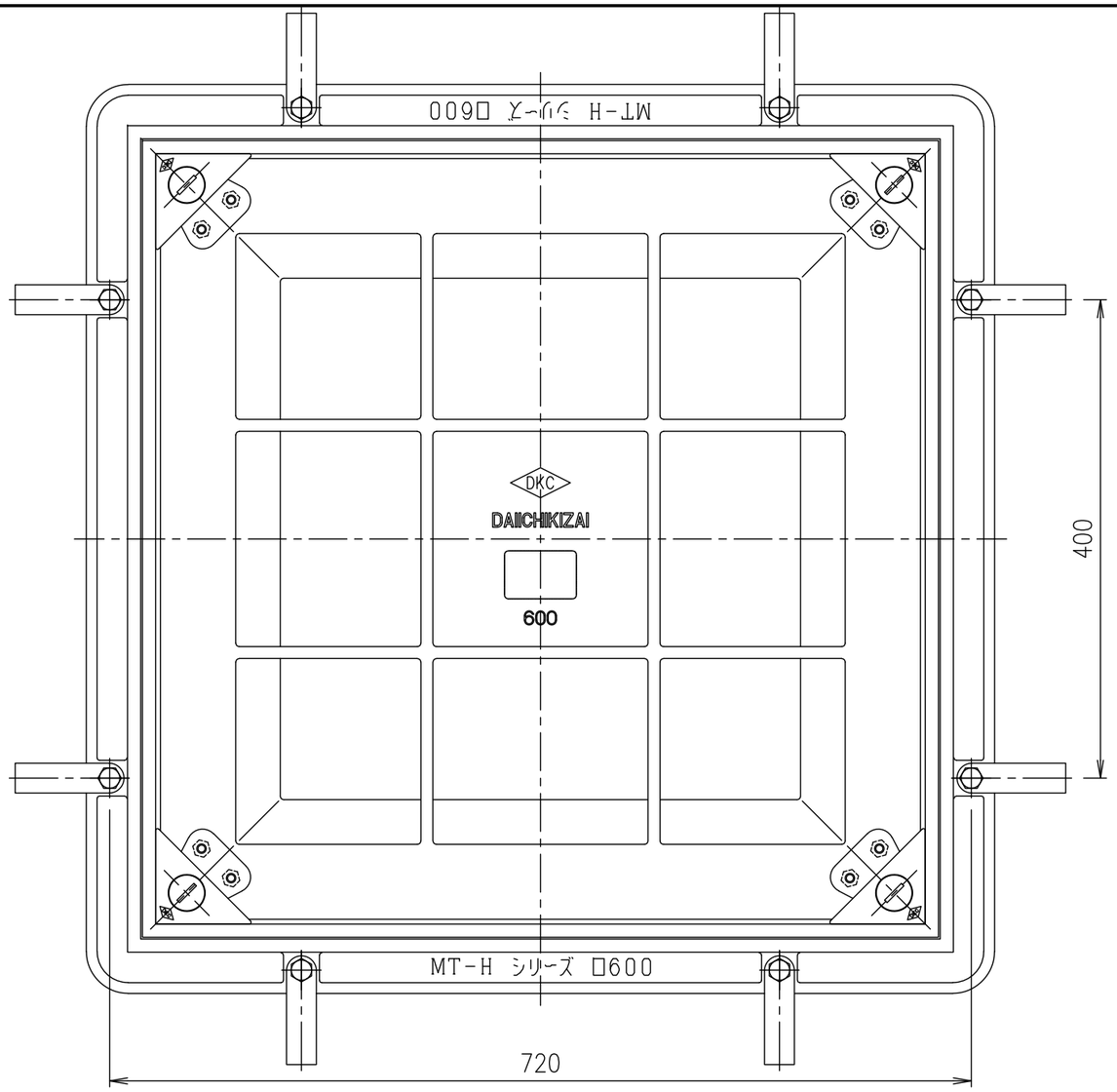


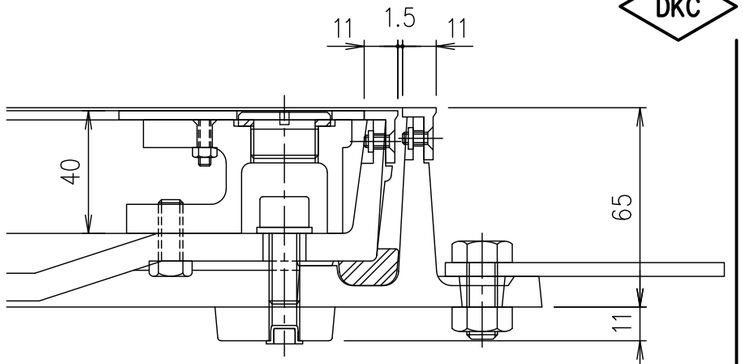


部分詳細図 S=1/2

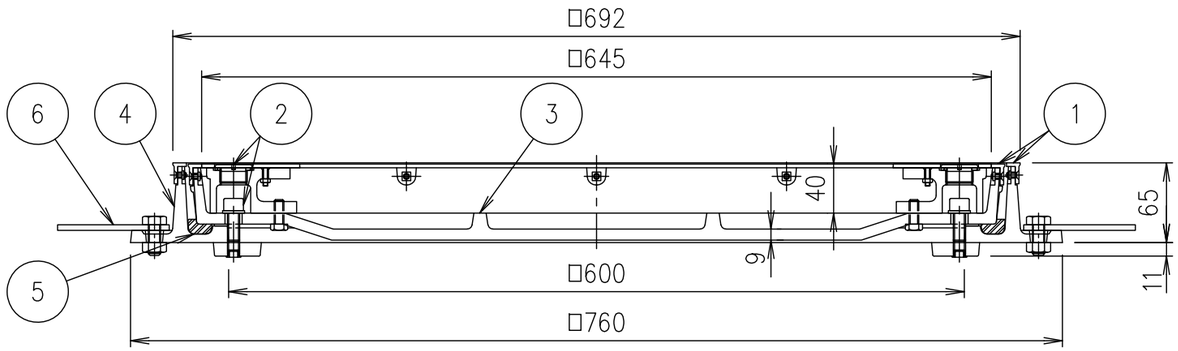


| 破壊荷重 | 質量 |
|---|---|
| 200kN以上 | 66.7kg |

《注意事項》
マンホール受枠施工する際、受枠のボルト座タップ部分にコンクリートやノロ等が入らないようご注意ください。

| 項番 | 名称 | | 材質 | 個数 | kg/個 | 記事 |
|---|---|---|---|---|---|---|
| 6 | アンカー | | SS400 | | | |
| 5 | ゴムパッキン | | クロロプレン | | | |
| 4 | 受枠 | | FC200 | | | 樹脂系塗料塗装 |
| 3 | カバー | | FCD500 | | | 樹脂系塗料塗装 |
| 2 | 分離型 | 六角穴付ボルト | SUS304 | | | 4-M10×25 |
| | | 取手キャップ | CAC202 | | | |
| 1 | 黄銅目地 | | C3604 | | | |

| 記号 | 内容 | 日付 | 編集 |
|---|---|---|---|
| | | | |
| | | | |
| | | | |
| | | | |
| 親番 | | | |
| 図歴 | | | |

| 担当 | 製図 | 照査 | 承認 |
|---|---|---|---|
| | 秋山 | 齊藤 | 金子 |

平成 年 月 日

第一機材株式会社

1/5 尺度

三角法

名称: DKC
T-20荷重・T-25荷重（敷地内仕様）用
密閉形 黄銅目地
MT-HDBL 600 ボルトロック式

図番: PM-E3-05122B