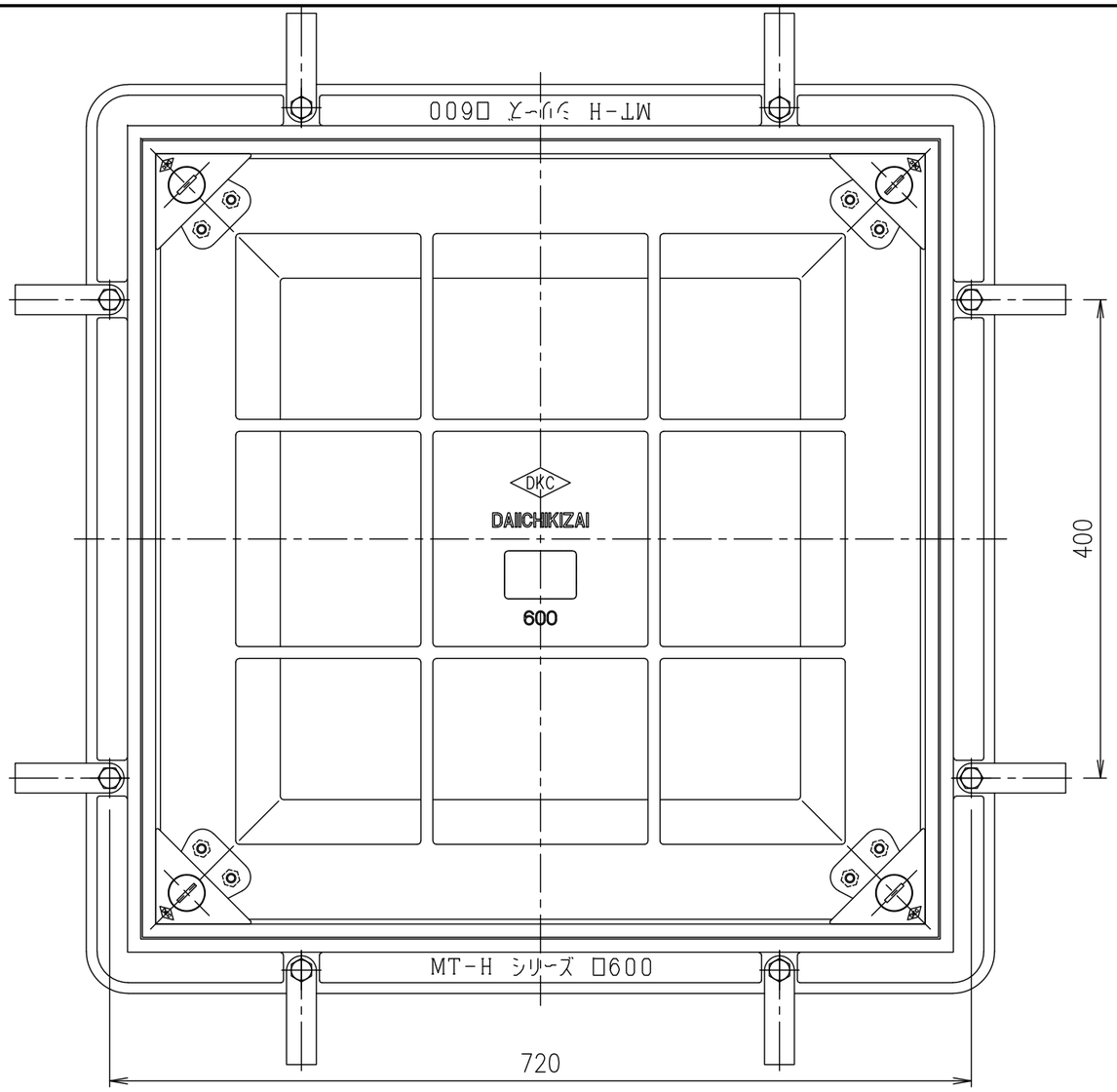

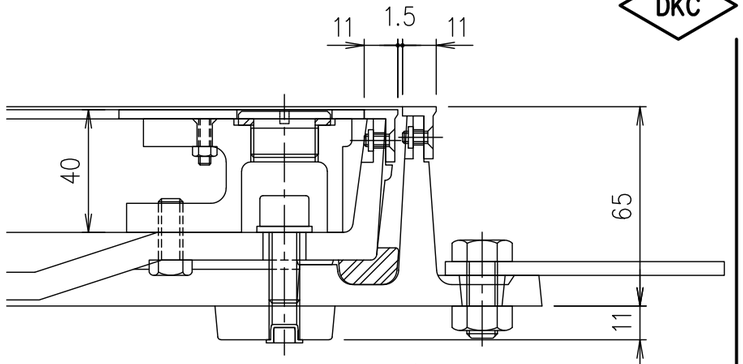

部分詳細図 S=1/2

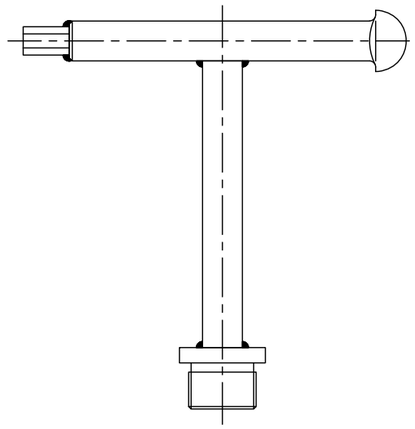

開閉鍵 S=1/2
MF-44

破壊荷重	質量
200kN以上	66.7kg

《注意事項》
マンホール受枠施工する際、受枠のボルト座タップ部分にコンクリートやノロ等が入らないようご注意ください。

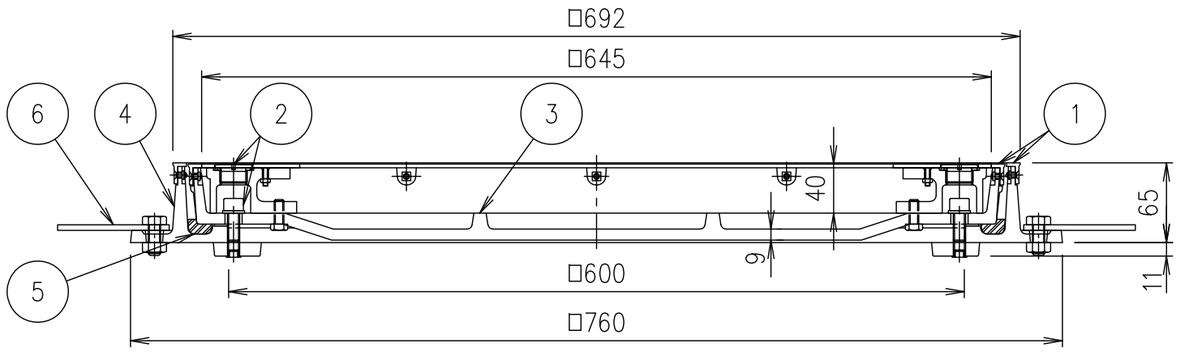

項番	名称		材質	個数	kg/個	記事
	開閉鍵		SS400			電気亜鉛めっき
6	アンカー		SS400			
5	ゴムパッキン		クロロプレン			
4	受枠		FC200			樹脂系塗料塗装
3	カバー		FCD500			樹脂系塗料塗装
2	分離型	六角穴付ボルト	SUS304			4-M10×25
		取手キャップ	CAC202			
1	黄銅目地		C3604			

記号	内容	日付	編集
親番			
図歴			

担当	製図	照査	承認
	秋山	齊藤	金子

平成 年 月 日

第一機材株式会社

1/5 尺度

三角法

名称: DKC
T-20荷重・T-25荷重（敷地内仕様）用
密閉形 黄銅目地
MT-HDBL 600 ボルトロック式

図番: PM-E3-05123B