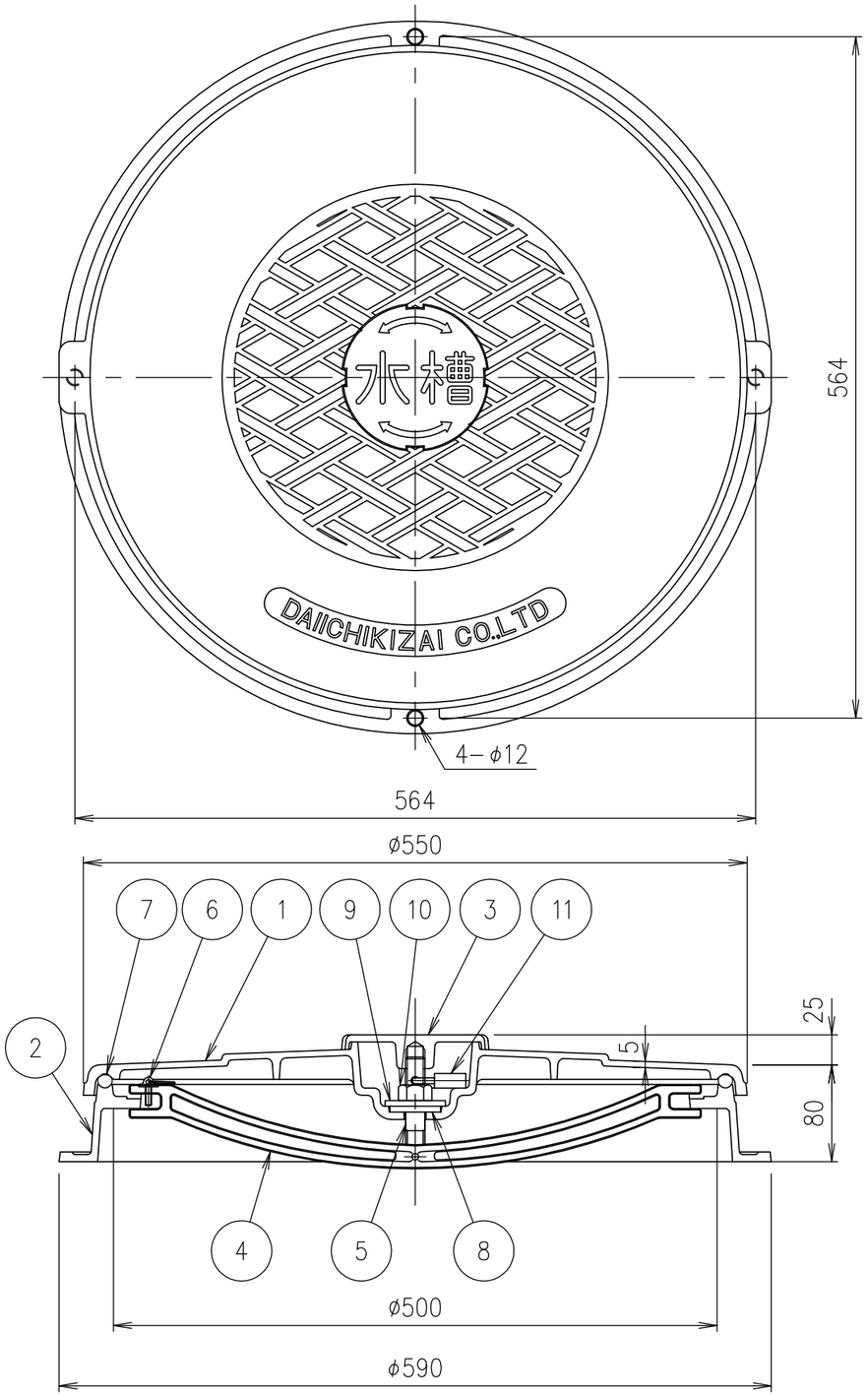


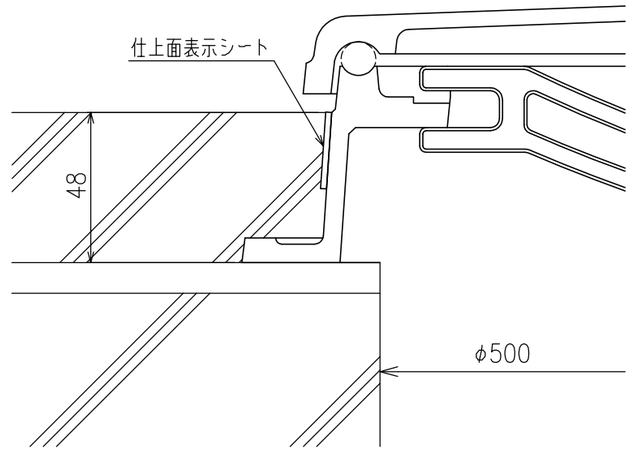


仕上面断面図　S=1/2

| 安全荷重 | 質量 |
|---|---|
| 3.5kN/m² | 25.6kg |

| 項番 | 名称 | 材質 | 個数 | kg/個 | 記事 |
|---|---|---|---|---|---|
| 11 | 南京錠 | CAC203 | | | |
| 10 | ナット | SS400 | | | 電気亜鉛めっき |
| 9 | ワッシャー | SS400 | | | 電気亜鉛めっき |
| 8 | ゴムワッシャー | クロロプレン | | | |
| 7 | ゴムパッキン | クロロプレン | | | |
| 6 | ずれ止めピン | C2700 | | | ニッケル・クロムめっき |
| 5 | スピンドル | SUS304 | | | |
| 4 | 締付バー | FCD500 | | | 樹脂系塗料塗装 |
| 3 | キャップ | FC200 | | | 樹脂系塗料塗装 |
| 2 | 受枠 | FC200 | | | 樹脂系塗料塗装 |
| 1 | カバー | FC200 | | | 樹脂系塗料塗装 |

| 記号 | 内容 | 日付 | 編集 |
|---|---|---|---|
| | | | |
| | | | |
| | | | |
| | | | |
| 親番 | | | |
| 図歴 | | | |

| 担当 | 製図 | 照査 | 承認 | 尺度 | 名称 |
|---|---|---|---|---|---|
| | 藤本 | 齊藤 | 金子 | 1/5 | DKC<br>歩行用　密閉形　水槽用　バーロック式<br>MWPS−2　500（仕上面記載） |
| 平成　年　月　日 | | | | 三角法 | 図番 PM−E3−02156C |

第一機材株式会社