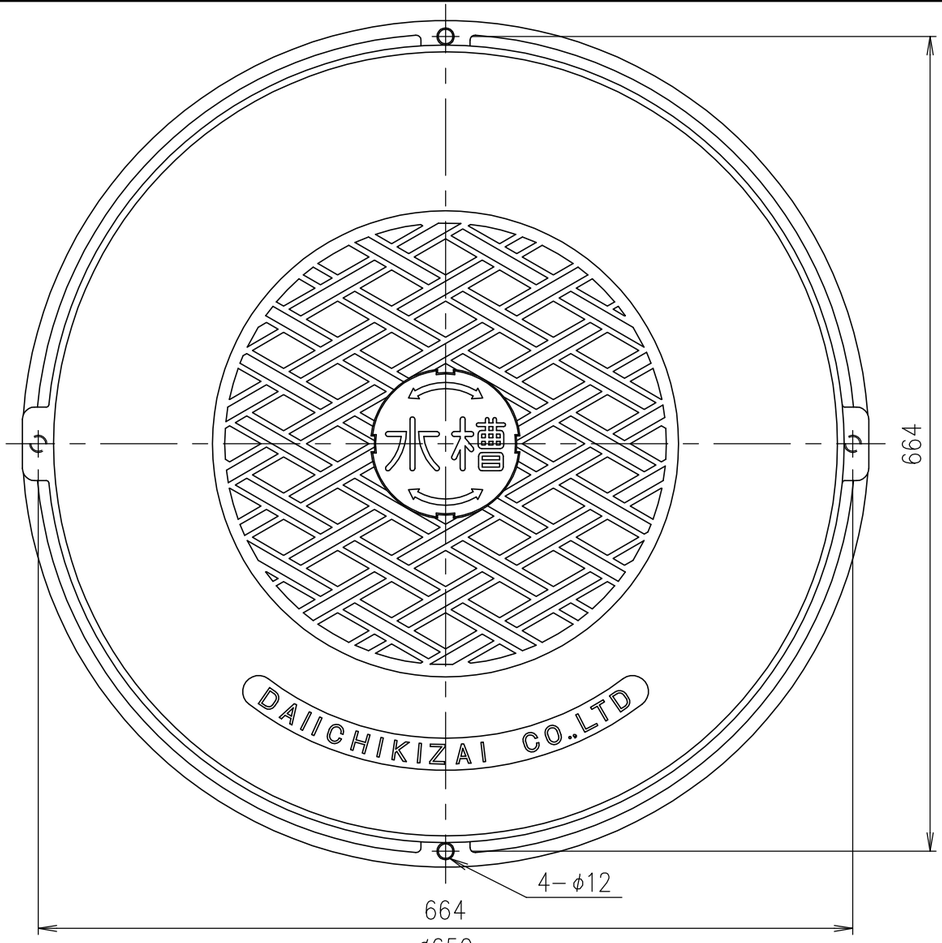

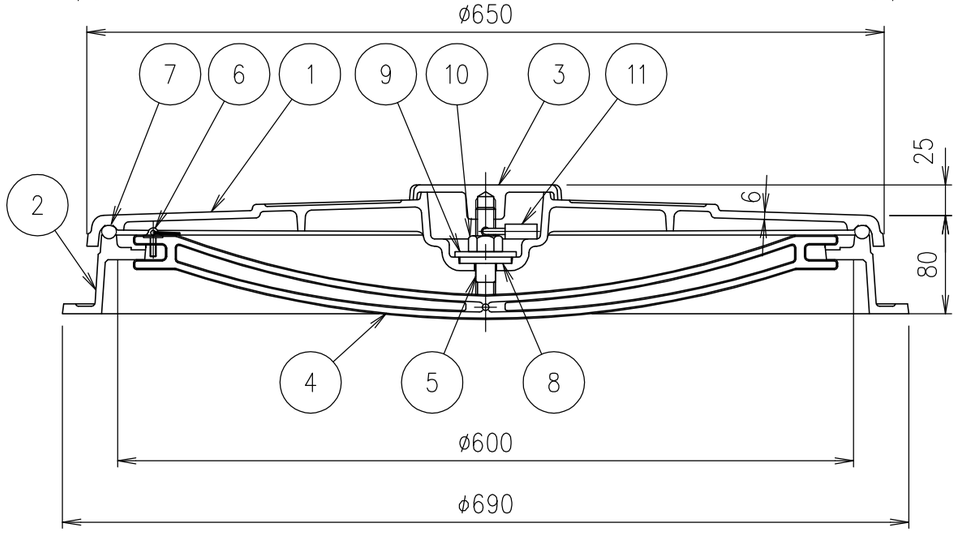

安全荷重	質量
3.5kN/m²	32.4kg

項番	名称	材質	個数	kg/個	記事
11	南京錠	CAC203			
10	ナット	SS400			電気亜鉛めっき
9	ワッシャー	SS400			電気亜鉛めっき
8	ゴムワッシャー	クロロプレン			
7	ゴムパッキン	クロロプレン			
6	ずれ止めピン	C2700			ニッケル・クロムめっき
5	スピンドル	SUS304			
4	締付バー	FCD500			樹脂系塗料塗装
3	キャップ	FC200			樹脂系塗料塗装
2	受枠	FC200			樹脂系塗料塗装
1	カバー	FC200			樹脂系塗料塗装

記号	内容	日付	編集
親番			
図歴			

担当	製図	照査	承認
	秋山	齊藤	金子

平成　年　月　日

第一機材株式会社

1/5 尺度

三角法

名称: DKC
歩行用　密閉形　水槽用　バーロック式
MWPS−2　600

図番: PM−E3−02992B