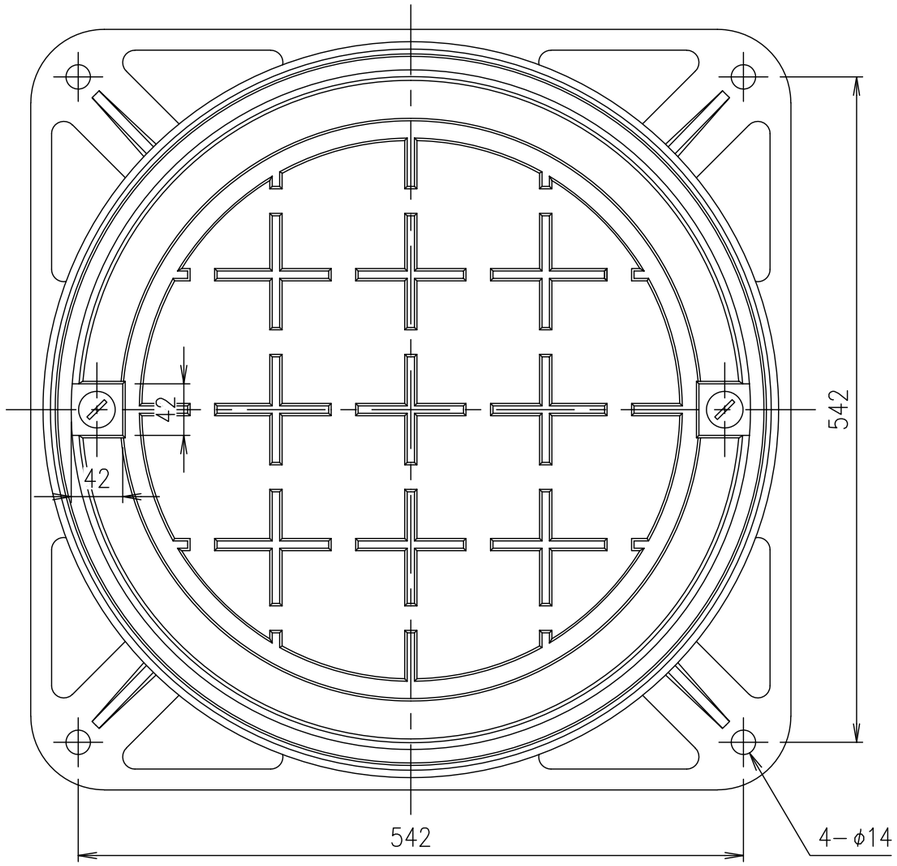

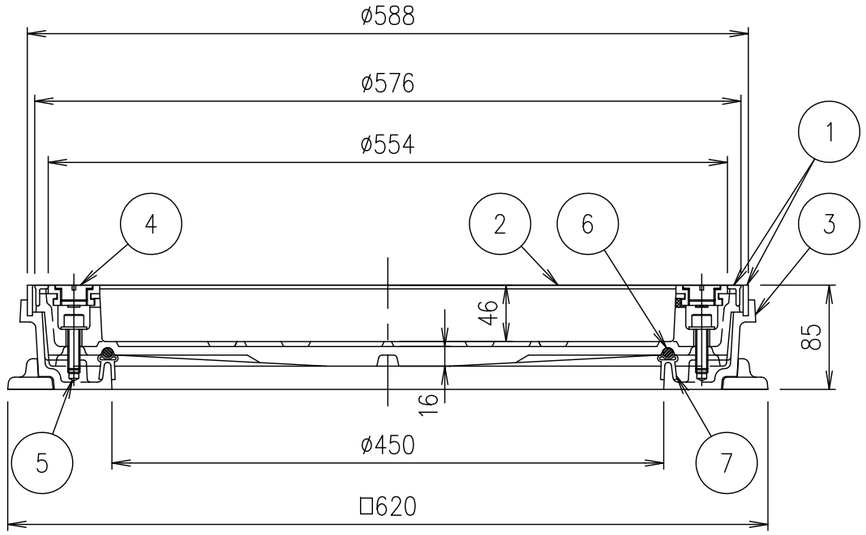

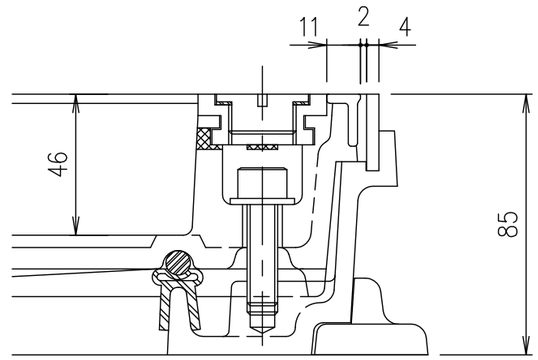

部分詳細図　S=1/2

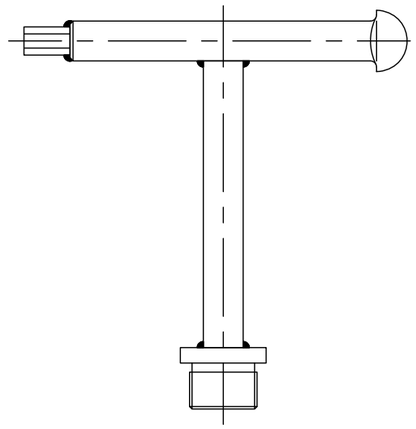

開閉鍵　S=1/2

MF−42

T−8荷重（敷地内仕様）

破壊荷重	載荷板	質量
80kN以上	φ150	45.4kg

T−14歩道（車両乗入）仕様

破壊荷重	載荷板	質量
90.6kN以上	200×240	45.4kg

項番	名称	材質	個数	kg／個	記事
	開閉鍵	SS400			電気亜鉛めっき
7	ゴムパッキン	クロロプレン			
6	ゴムパッキン	クロロプレン			
5	六角穴付ボルト	SUS304			2−M10×35
4	取手キャップ	SUS304			
3	受枠	FC200			樹脂系塗料塗装
2	カバー	FCD500			樹脂系塗料塗装
1	ステンレス目地	SUS304			

記号	内容	日付	編集
親番			
図歴			

担当	製図	照査	承認
	秋山	齊藤	金子

平成　年　月　日

第一機材株式会社

1／5 尺度

三角法

名称：DKC
T−8荷重（敷地内仕様）用　T−14歩道（車両乗入）仕様用
T−20緊急車両通行可能　密閉形　ステンレス目地
MWT−24DS　450　ボルトロック式

図番：PM−E3−04977D