PR-03774

MWT-24DS　取扱説明書

第一機材株式会社

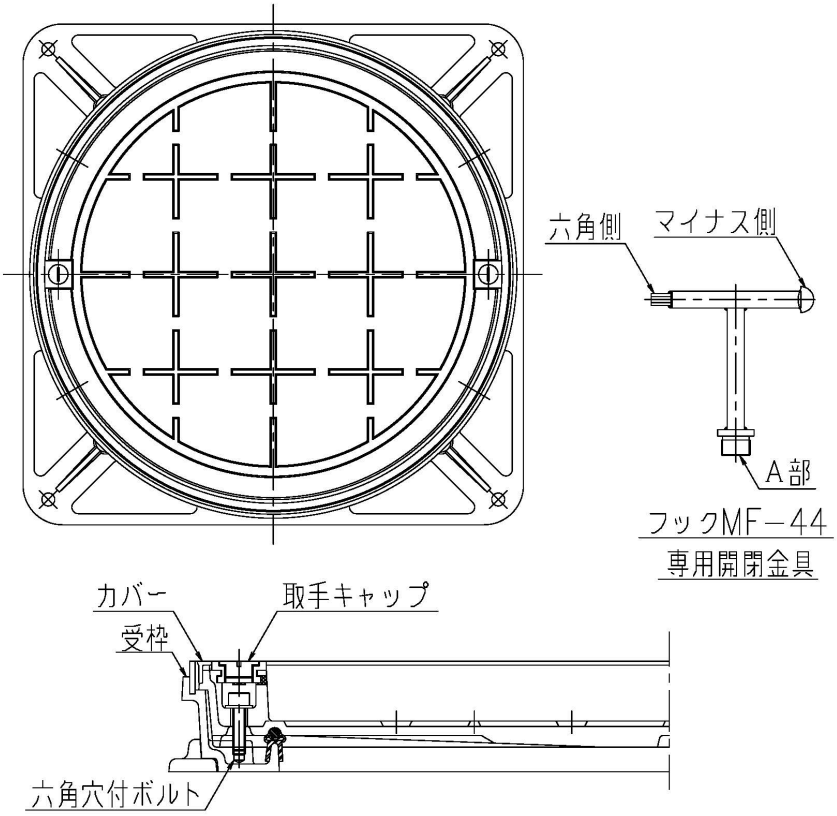

用意する物：開閉金具　フックＭＦ－４４（２本）

開け方

１）開閉金具（ＭＦ－４４）のマイナス側で取手キャップを外します。
２）開閉金具（ＭＦ－４４）の六角側で六角穴付ボルト（Ｍ１０×３５）を外します。
３）開閉金具（ＭＦ－４４）のＡ部を蓋にねじ込み開けます。

閉め方

１）開閉金具（ＭＦ－４４）のＡ部を蓋にねじ込み枠にセットします。
２）開閉金具（ＭＦ－４４）の六角側で六角穴付ボルト（Ｍ１０×３５）を付けます。
３）開閉金具（ＭＦ－４４）のマイナス側で取手キャップを付けます。