DKC

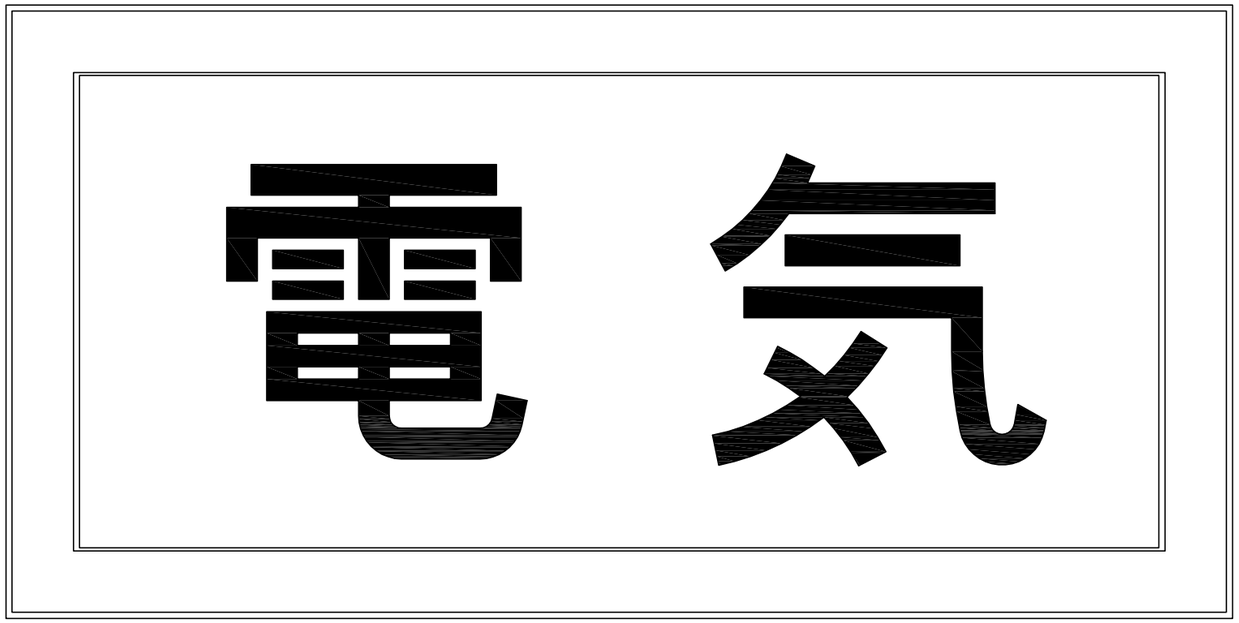


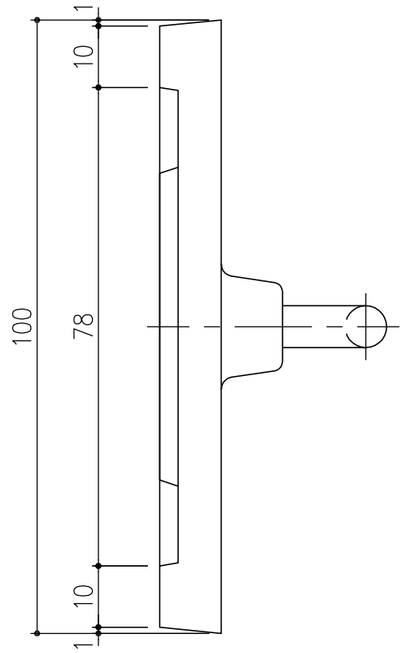


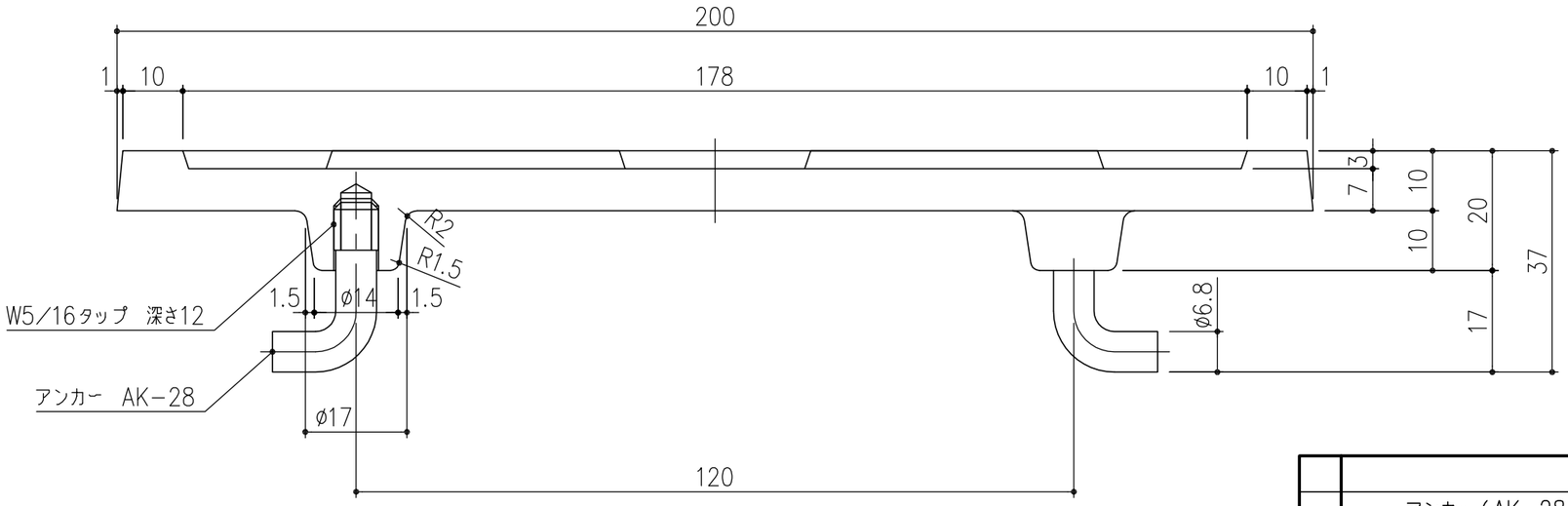


| 項番 | 名称 | 材質 | 個数 | kg/個 | 記事 |
|---|---|---|---|---|---|
| | | | | | |
| | アンカー（AK−28） | SWRM | 2 | 1.2 | 亜鉛・アルミニウム溶射＋クリア塗装（封孔処理） |
| | 表示板 | FC200 | 1 | | |

| 記号 | 内容 | 日付 | 編集 |
|---|---|---|---|
| | | | |
| | | | |
| | | | |
| | | | |
| 親番 | | | |
| 図歴 | | | |

| 担当 | 製図 | 照査 | 承認 | 尺度 | 名称 |
|---|---|---|---|---|---|
| | 福田 | 齊藤 | 金子 | 1/1 | DKC<br>鋳鉄製表示板　NP−F−Y<br>電　気 |
| 平成　年　月　日 | | | | | |
| 第一機材株式会社 | | | | 三角法 | 図番　M−M3−A5567 |