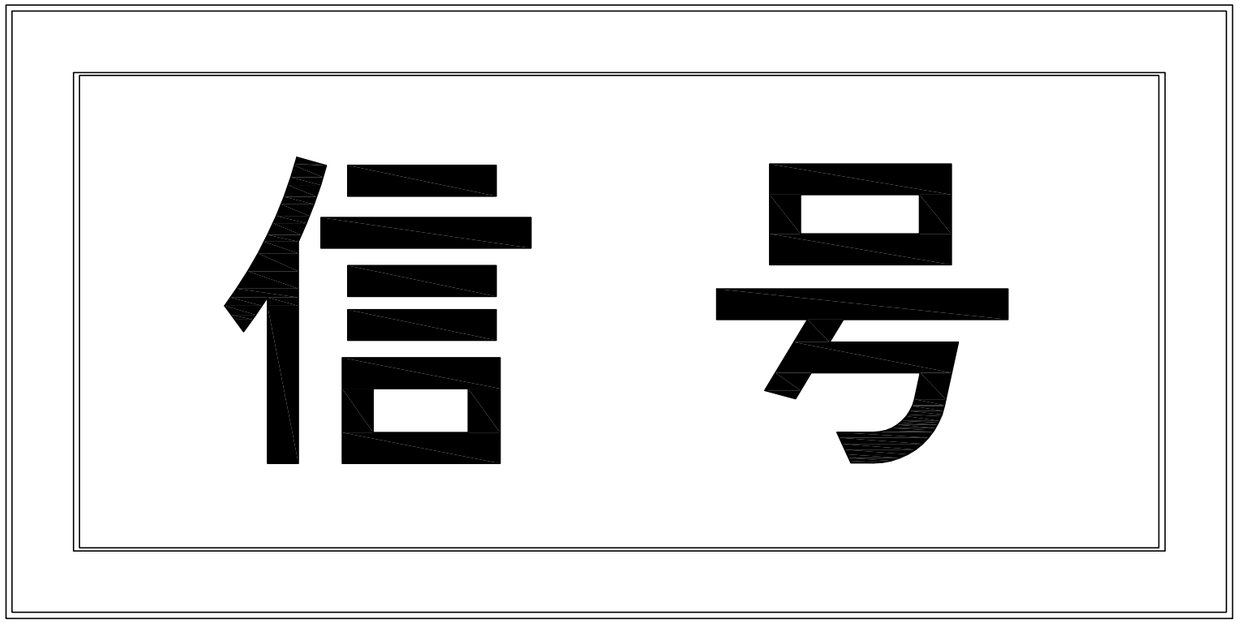

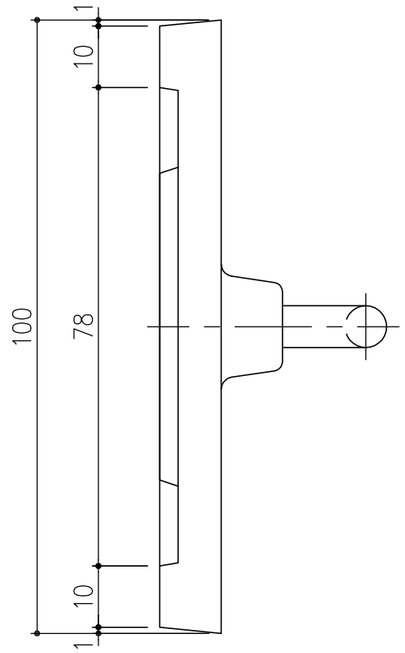

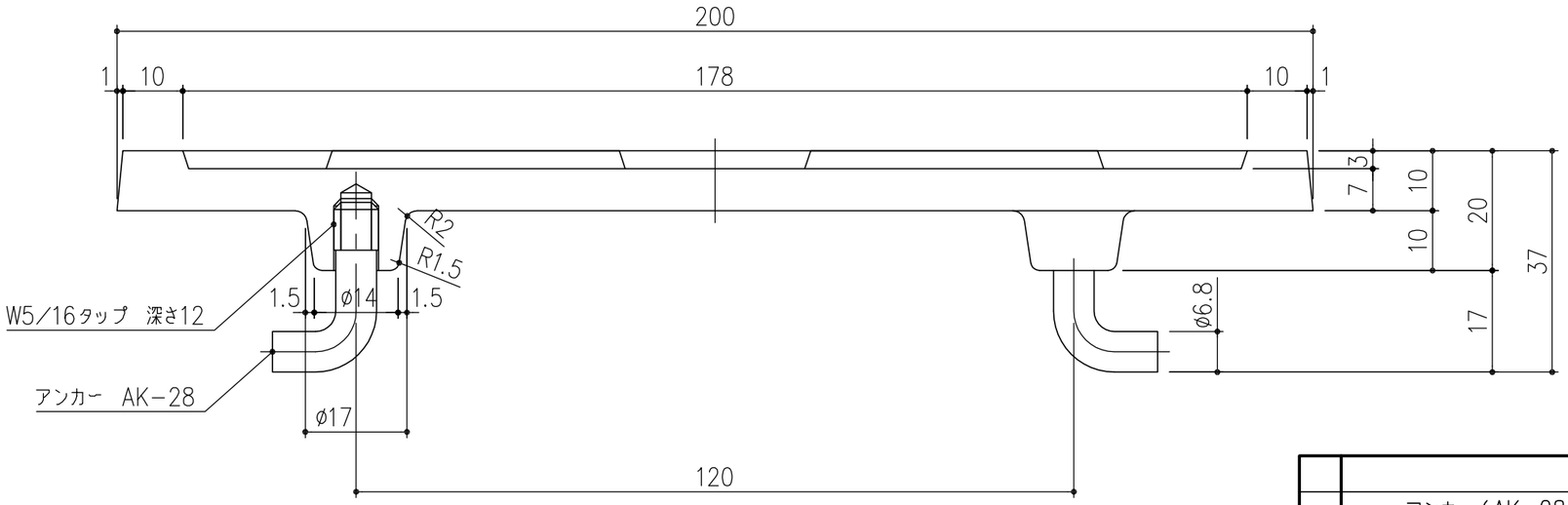

項番	名称	材質	個数	kg/個	記事
	アンカー（AK−28）	SWRM	2	1.2	亜鉛・アルミニウム溶射＋クリア塗装（封孔処理）
	表示板	FC200	1		

記号	内容	日付	編集
親番			
図歴			

担当	製図	照査	承認	尺度	名称
	福田	齊藤	金子	1/1	DKC 鋳鉄製表示板　NP−F−Y 信　号
平成　年　月　日					
第一機材株式会社				三角法	図番　M−M3−A5569