DKC

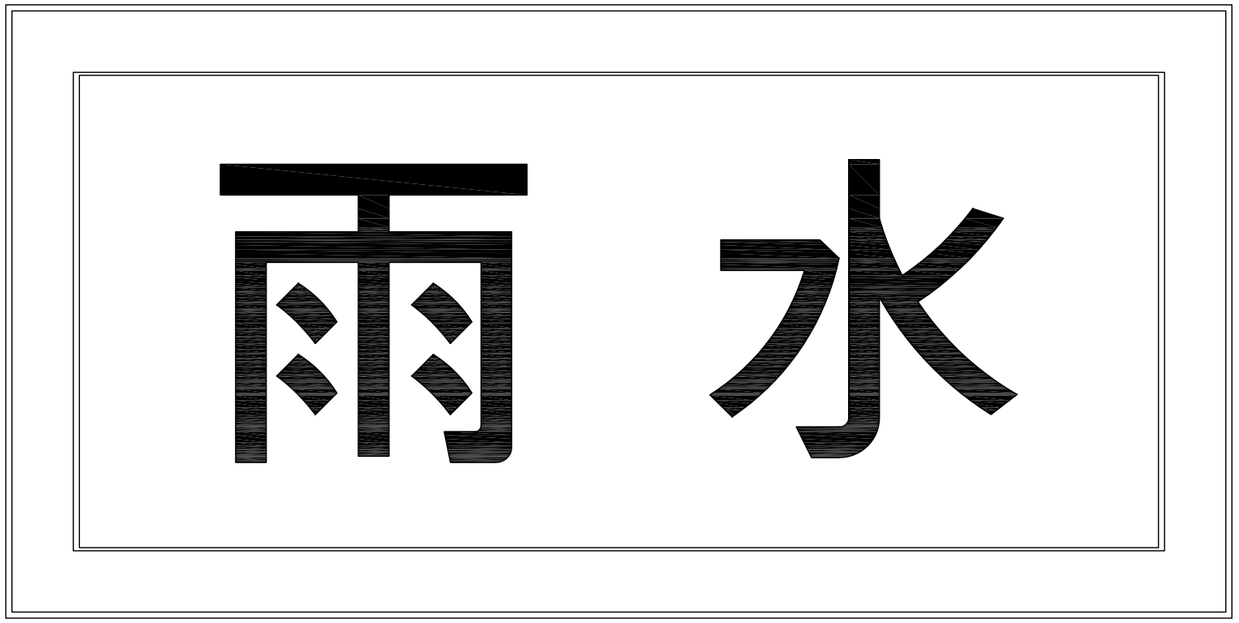

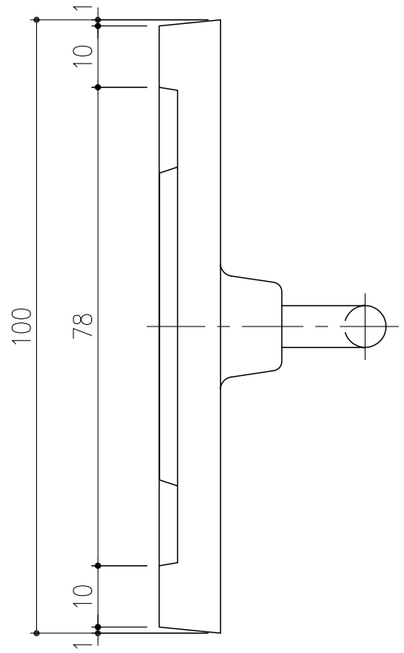

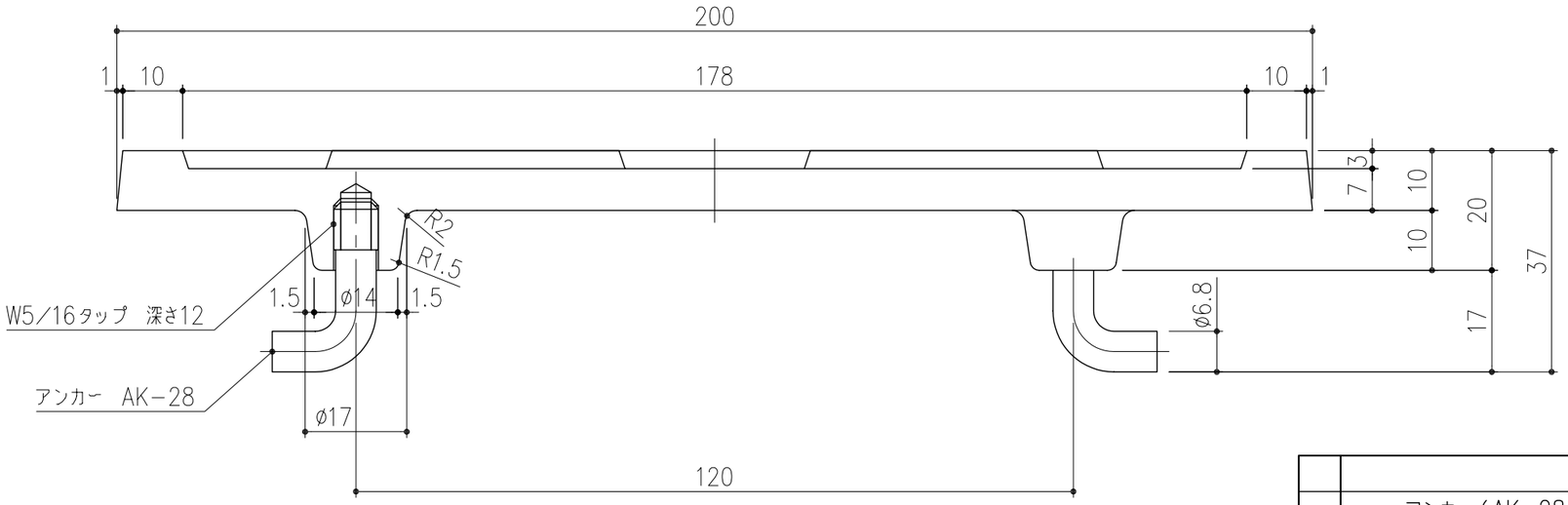

項番	名称	材質	個数	kg/個	記事
	アンカー（AK−28）	SWRM	2	1.2	樹脂系塗料塗装
	表示板	FC200	1		樹脂系塗料塗装

記号	内容	日付	編集
A	修正	H19.6.11	鈴木
親番			
図歴			

担当	製図	照査	承認
	鈴木（文）	若山	羽賀

平成　年　月　日

第一機材株式会社

1/1 尺度

三角法

名称：DKC 鋳鉄製表示板 NP−F 雨 水

図番：M−M3−5987A