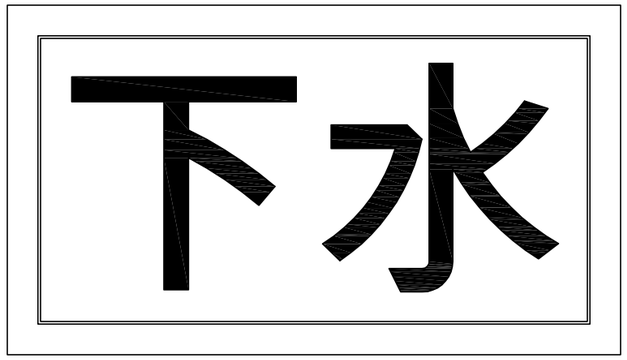

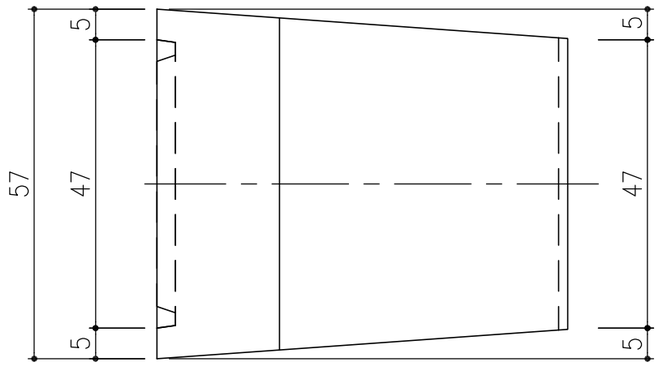

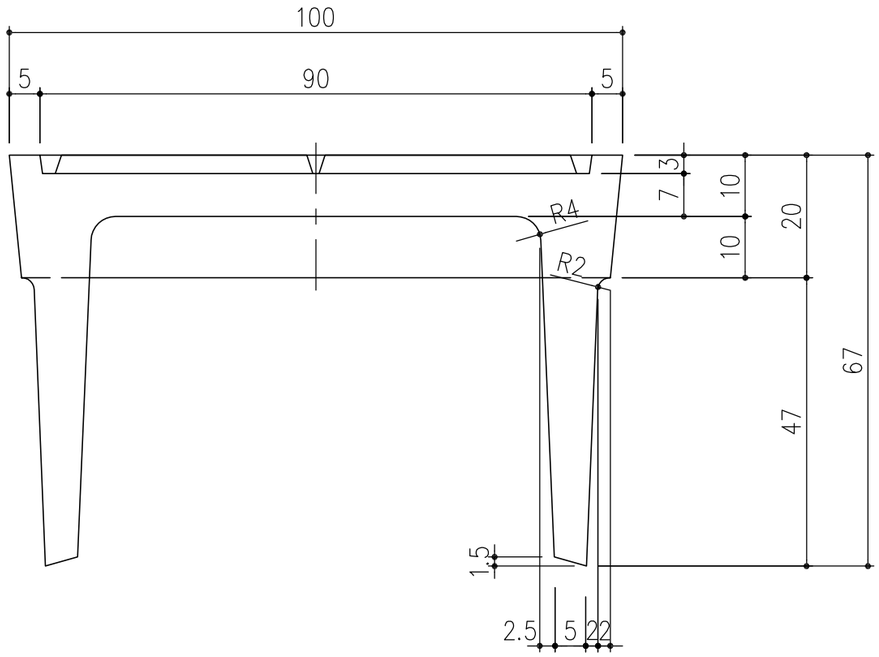

項番	名称	材質	個数	kg／個	記事
	表示板	FC200	1	0.8	亜鉛・アルミニウム溶射＋クリア塗装（封孔処理）

記号	内容	日付	編集
親番			
図歴			

担当	製図	照査	承認
	福田	齊藤	金子

平成　年　月　日

第一機材株式会社

1／1
尺度

三角法

名称：DKC
鋳鉄製表示板　NP−FA1−Y
下　水

図番：M−M3−A5576