DKC

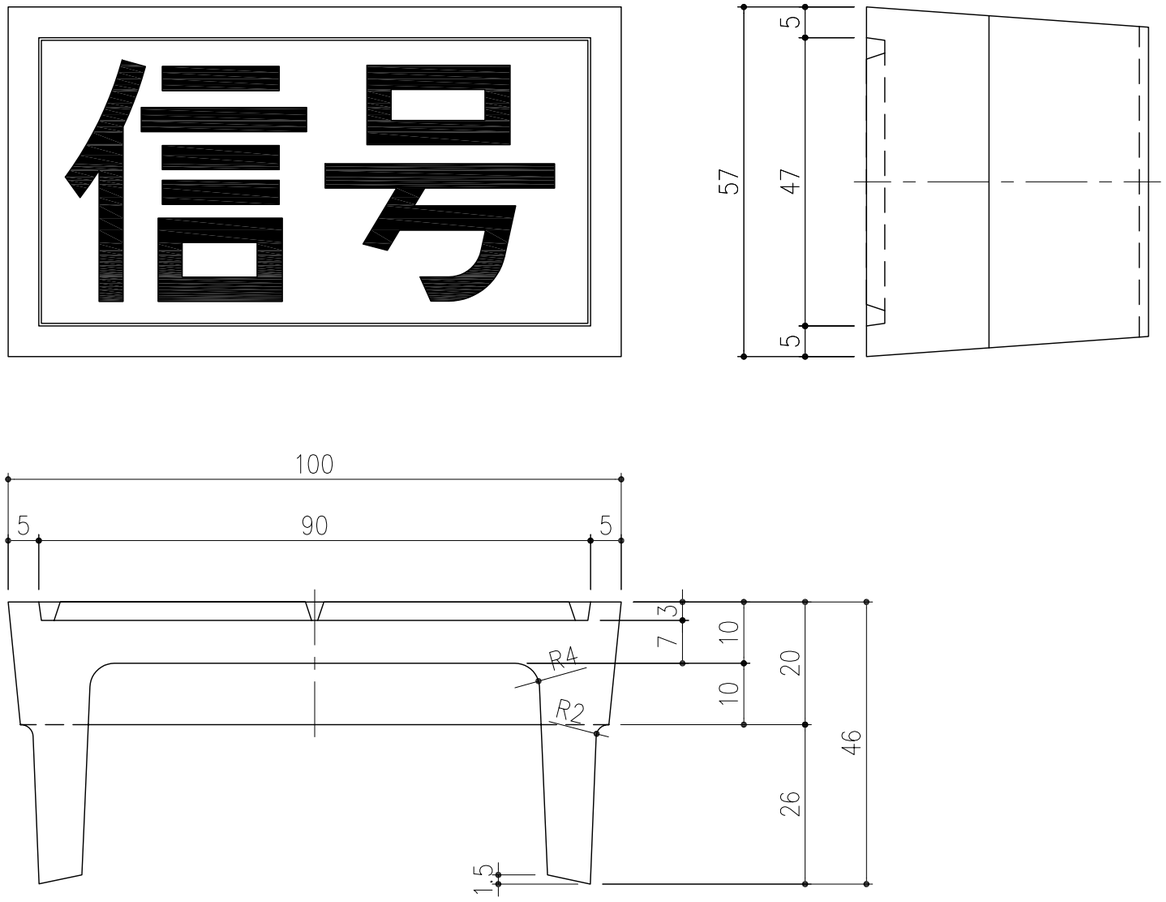

項番	名称	材質	個数	kg/個	記事
	表示板	FC200	1	0.7	樹脂系塗料塗装

記号	内容	日付	編集
A	材質訂正（FCD500→FC200）	H15.5.1	鈴木
B	修正	H19.6.11	鈴木
親番			
図歴			

担当	製図	照査	承認	尺度	名称	DKC
	鈴木（文）	若山	羽賀	1/1		鋳鉄製表示板 NP−FA2 信号
平成 年 月 日						
第一機材株式会社				三角法	図番	M−M3−6182B