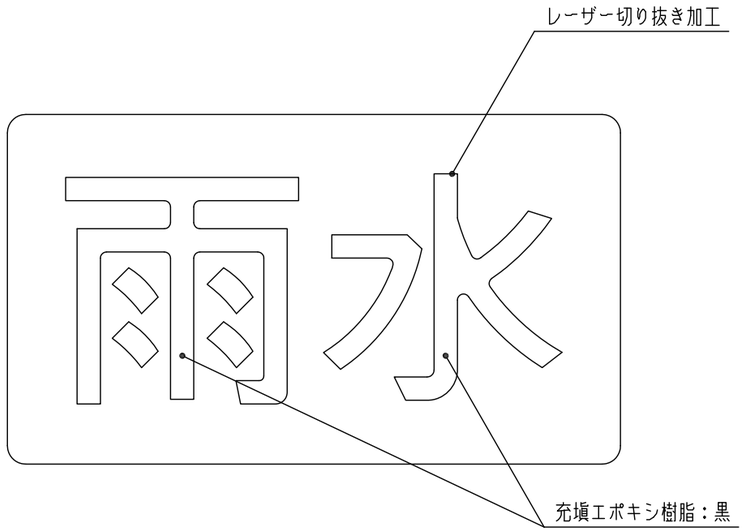

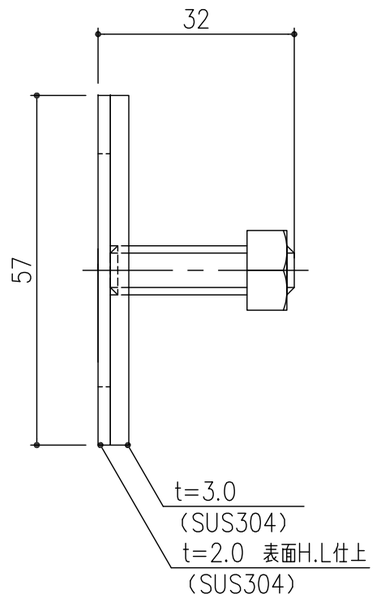

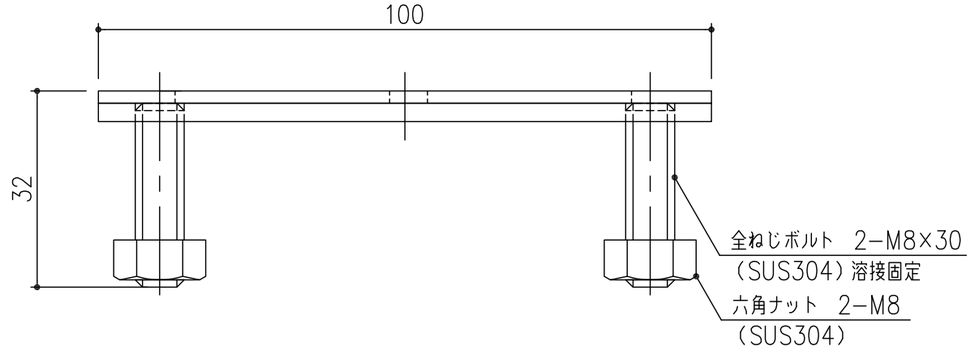

項番	名称	材質	個数	kg/個	記事
	文字板	SUS304			

記号	内容	日付	編集
親番			
図歴			

担当	製図	照査	承認	尺度	名称
	福田	齊藤	金子	1/1	DKC ステンレス製表示板 NP-SLA1（レーザー加工） 雨 水　エポキシ樹脂充填
平成　年　月　日					
第一機材株式会社				三角法	図番 M-E3-A5525A