スチール製 バウンダリー側溝蓋 スキマ7mm スチール製受枠（溶融亜鉛めっき）固定式 ターンプレスロック式

■U字溝用タイプ

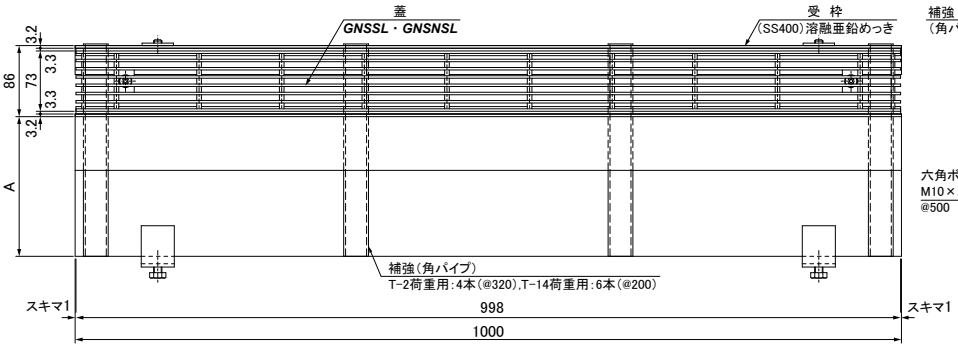

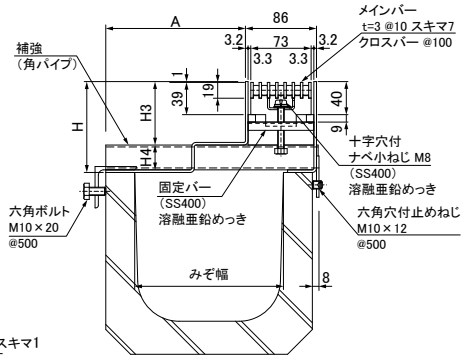

●寸法表(枠)　※蓋の詳細は3-1-35ページをご覧ください。

適用荷重	みぞ幅	適用蓋型式 GNSSL・GNSNSL	質量kg／枚	U字溝用タイプ 通し受枠 型　式	H mm	H3 mm	H4 mm	A mm	質量kg/m組
T－2用	150	10-1973-2	4.3	SLSSG-U15-2片寄せ	110	76.8	30	129	13.3
	180			SLSSG-U18-2片寄せ				169	14.7
	240			SLSSG-U24-2片寄せ				249	17.4
	300			SLSSG-U30-2片寄せ				319	20.9
T-14用 (R5)	150	10-1973-14/20	4.4	SLSSG-U15-14片寄せ	140	106.8	30	129	16.5
	180			SLSSG-U18-14片寄せ				169	19.1
	240			SLSSG-U24-14片寄せ		96.8	40	249	24.2
	300			SLSSG-U30-14片寄せ				319	27.3

受枠材質:SS400　表面処理:溶融亜鉛めっき
※歩道用製品はT-2用と統合しました。

スチール製 バウンダリー側溝 掃除口 スチール製受枠（溶融亜鉛めっき）

■U字溝用タイプ

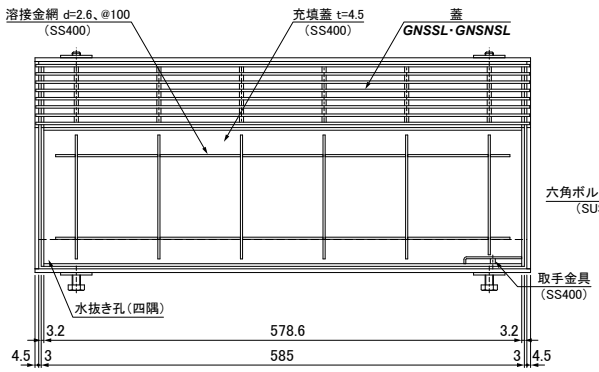

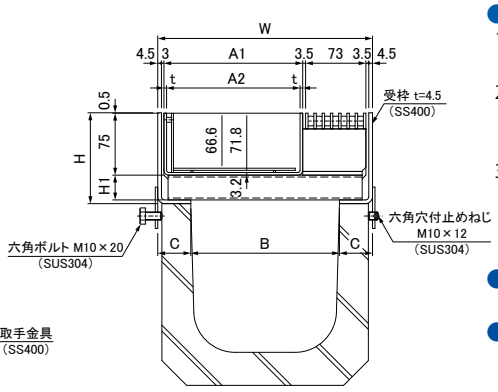

●特　長
1.充填蓋を取り外す事により、U字溝内の清掃が容易に行えます。
2.スチール製バウンダリー側溝と同じ材質によりスッキリとしたデザインで景観を引き立たせます。
3.グレーチングは、充填蓋と一体構造ですがメインバーラインはオープンになっており、側溝蓋と連続した美しい仕上りとなります。

●材　質　SS400

●表面処理　溶融亜鉛めっき

●備　考
1.路面断面勾配とバウンダリー側溝掃除口の関係については3-1-53ページをご覧ください。
2.みぞ幅300用は、取手2個となります。

●オプション部品
開閉取手 MF-62

●寸法表

適用荷重	みぞ幅	掃除口ふた 型　式 GNSSL・GNSNSL	A1 mm	A2 mm	t mm	取手数量	質量 kg	充填後質量 kg	受　枠 型　式	H mm	H1 mm	W mm	B mm	C mm	質量 kg／組
T－2用	150	10-U15-2片寄せ掃除口	128	121.6	3.2	1	9.6	22.2	SLSSG-U15 片寄せ掃除口	110	30	220	140	40	8.1
	180	10-U18-2片寄せ掃除口	168	161.6		1	10.8	27.6	SLSSG-U18 片寄せ掃除口			260	180		8.4
	240	10-U24-2片寄せ掃除口	248	241.6		1	13.3	37.4	SLSSG-U24 片寄せ掃除口			340	260		9.0
	300	10-U30-2片寄せ掃除口	318	311.6		2	15.4	46.4	SLSSG-U30 片寄せ掃除口			410	330		9.5
T-14用 (R5)	150	10-U15-14片寄せ掃除口	128	119.0	4.5	1	13.0	25.1	SLSSG14-U15 片寄せ掃除口	140	60	220	140	40	9.8
	180	10-U18-14片寄せ掃除口	168	159.0		1	14.9	31.1	SLSSG14-U18 片寄せ掃除口			260	180		10.2
	240	10-U24-14片寄せ掃除口	248	239.0		1	18.4	42.7	SLSSG14-U24 片寄せ掃除口			340	260		10.9
	300	10-U30-14片寄せ掃除口	318	309.0		2	20.2	51.6	SLSSG14-U30 片寄せ掃除口			410	330		11.6

※歩道用製品はT-2用と統合しました。