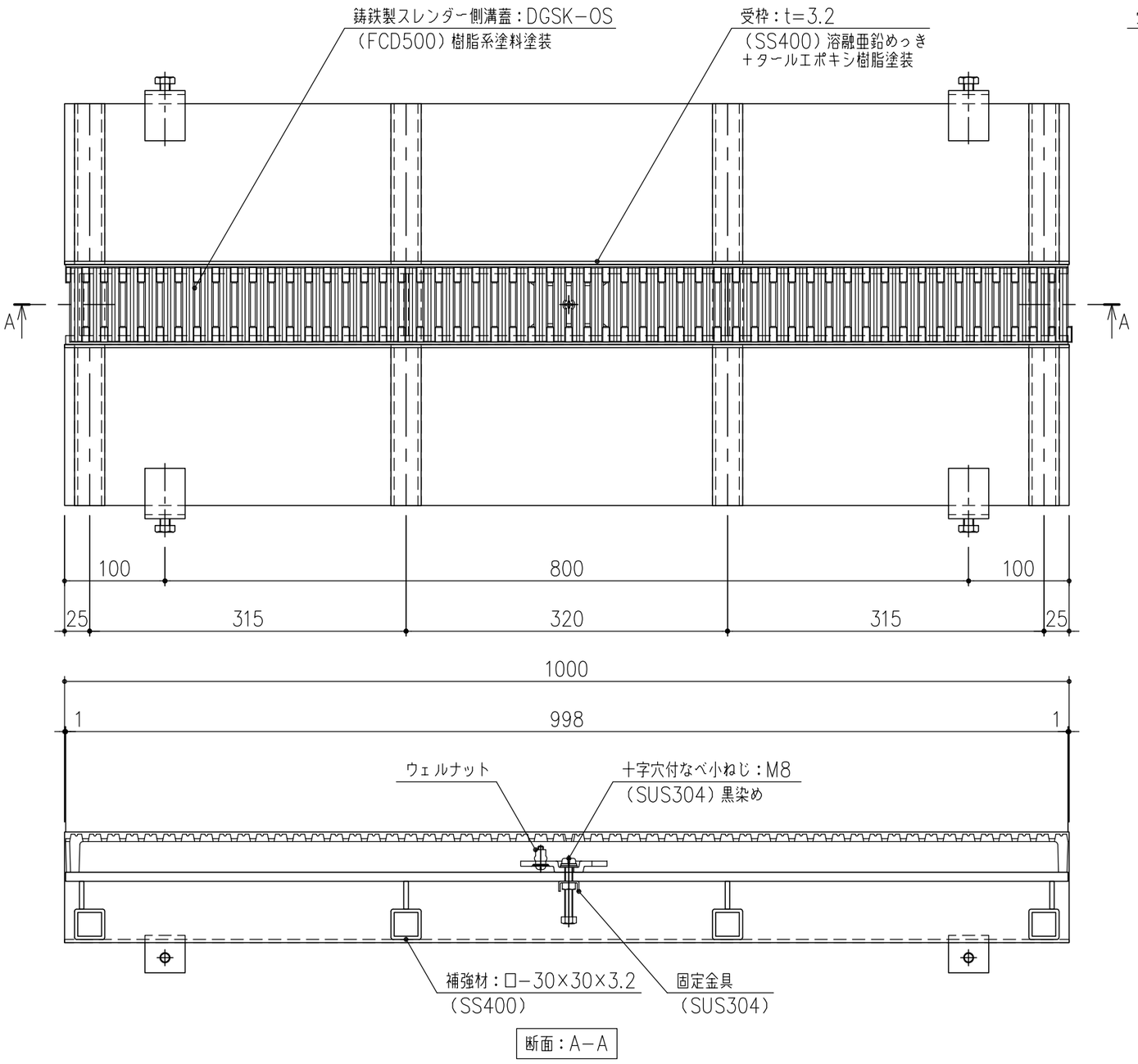

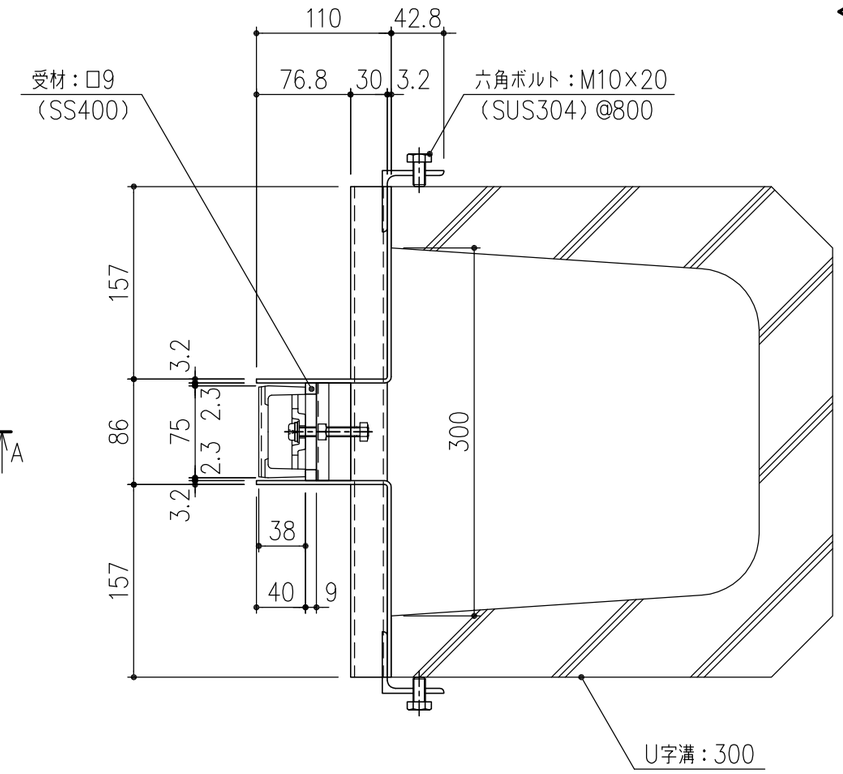

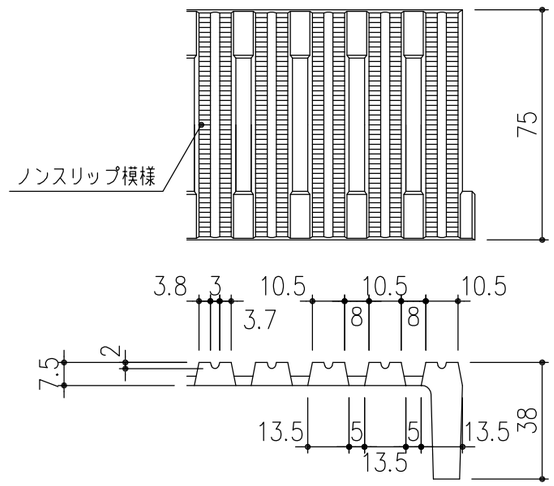

ノンスリップ詳細図 S=1/2

担当	製図	照査	承認	1/5	名称	DKC　鋳鉄製スレンダー側溝蓋 スレンダー側溝蓋 U字溝（U−300）タイプ　T−2荷重　蓋：DGSK−OS 枠：SLSS−U30−2（枠高 H=110）
	高橋	野林	野林	尺度		
平成　年　月　日				三角法	図番	PL−E3−01090
第一機材株式会社						